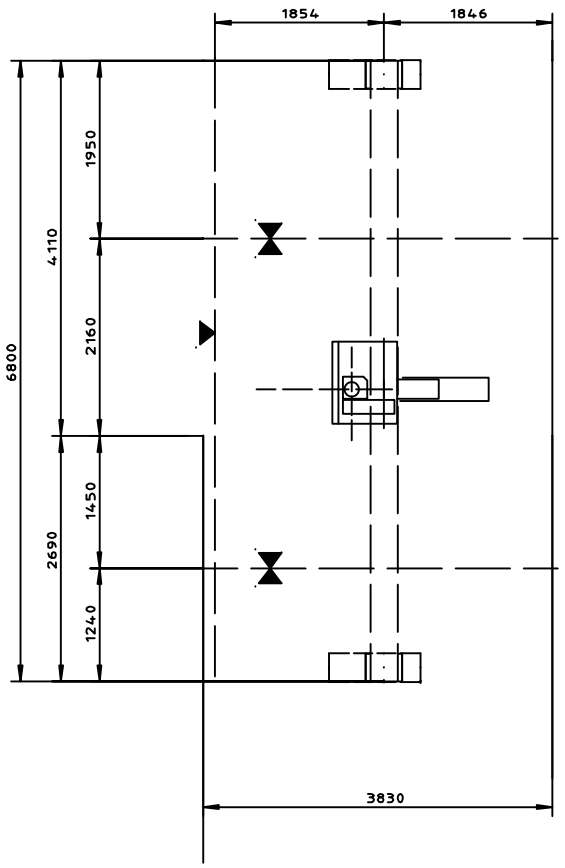

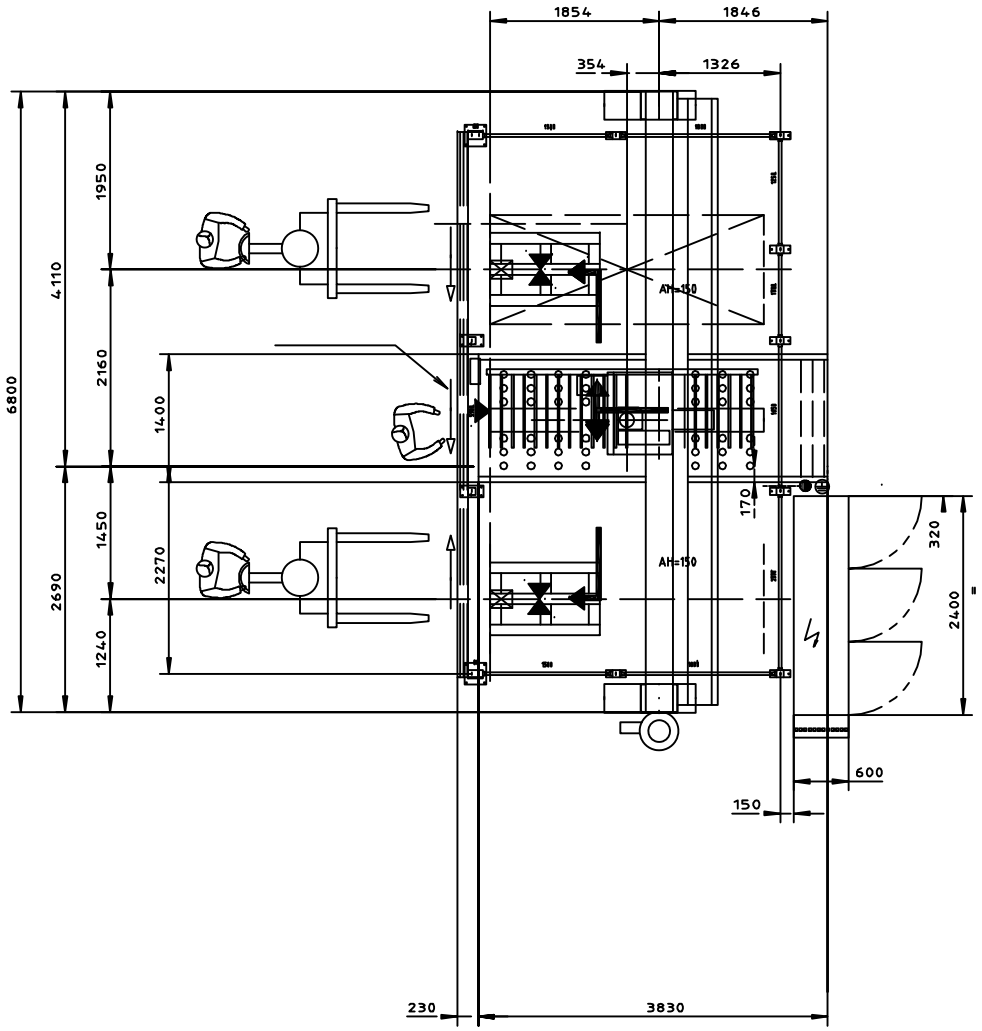

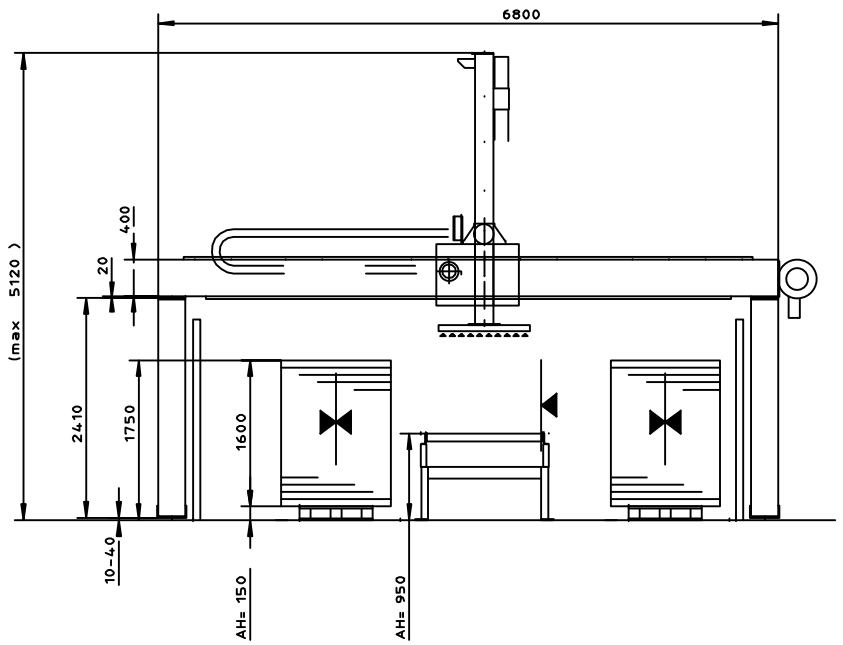

Disegnatore: FerWood s.p.a.	FerWood® BRILLIANT SOLUTIONS FOR WOOD
Titolo: 008123_MA	FerWood spa - Via Langhe 4/A 12047 Pollenzo (CN) Italy Tel: +39 0172 474073 - fax: +39 0172 471442
Descrizione: BARGSTEDT TPS 410/40/30/12 GR	email: info@ferwoodgroup.com
Data: 23/07/2025 Sistema:	
Foglio: A3	

Tutti i diritti sono riservati da Copyright© vietata la riproduzione | All rights reserved by Copyright© is forbidden to reproduce