OPTIMAT KDF 660 2C

► DURCHLAUFRICHTUNG

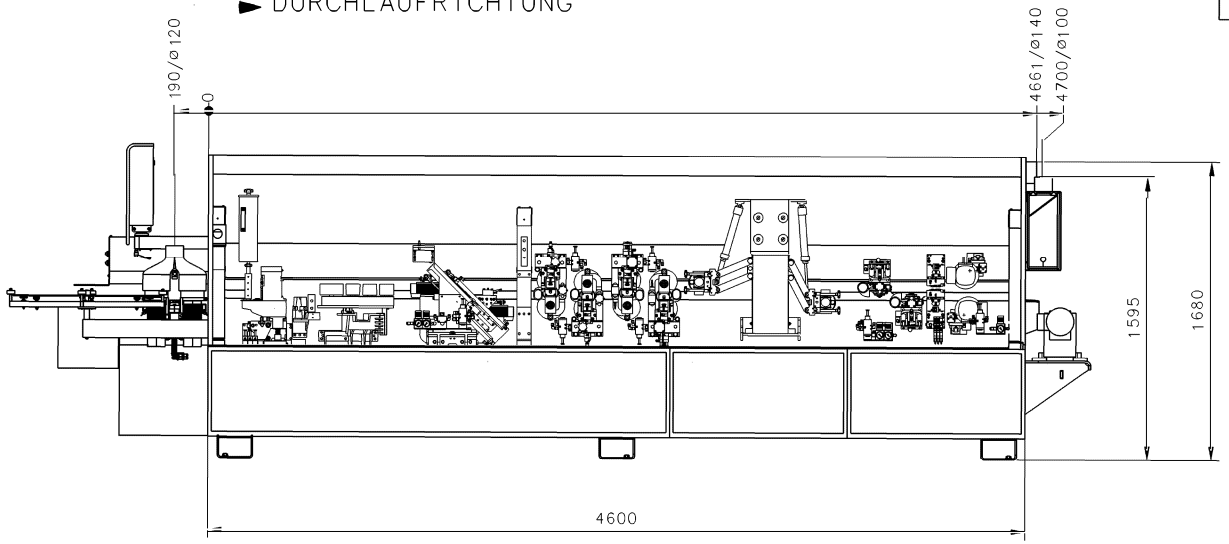

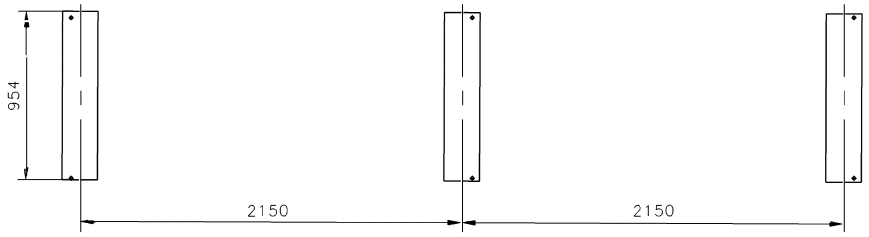

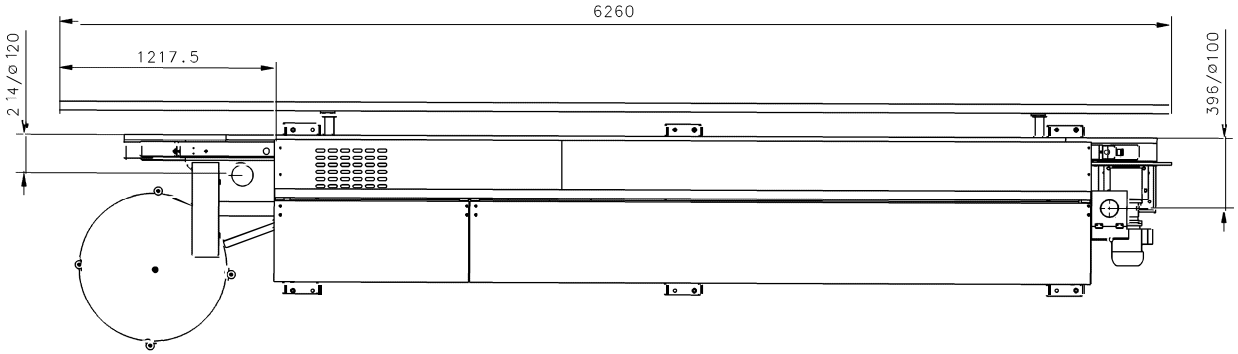

EMPFEHLUNGSLISTE:

	QUERSCHNITTS- FLAECHE ..MM/2					
SICHERUNG	16 A	20 A	25 A	35 A	50 A	63 A
LEITUNGSLAENGE						
- 10 m	2.5 mm²	2.5 mm²	4.0 mm²	6.0 mm²	10.0 mm²	16.0 mm²
10 - 20 m	2.5 mm²	4.0 mm²	4.0 mm²	6.0 mm²	10.0 mm²	16.0 mm²
20 - 30 m	2.5 mm²	4.0 mm²	6.0 mm²	10.0 mm²	16.0 mm²	16.0 mm²

PASSMASS | ABMASS

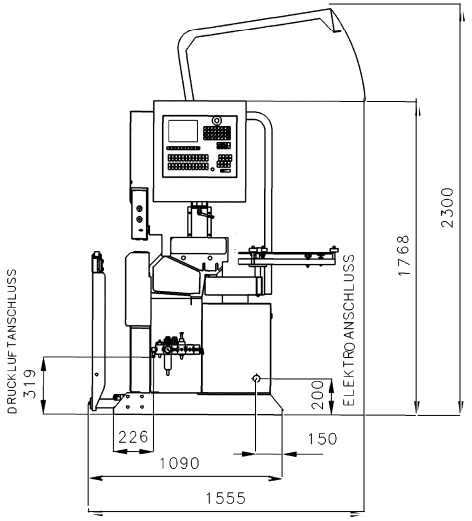

ELEKTROANSCHLUSS
BETRIEBSSPANNUNG
400V - 3 PH - 50 HZ
EL. GESAMTANSCHLUSSWERT
CA.15.5 KW

GEWICHT
CA. 2760 KG

DRUCKLUFTANSCHLUSS
6 BAR / ø 1/2"

ABSAUGELEISTUNG
ø 100MM 790 M³/H
ø 120MM 1140 M³/H
ø 140MM 1550 M³/H

LUFTGESCHWINDIGKEIT
28 M/SEC

DRUCKVERLUST
CA.2000 PA

LUFTVERBRAUCH
CA.380 NL/MIN

FerWood
BRILLIANT SOLUTIONS FOR WOOD

			M	WERKSTOFF	
				ROHMASS	
				R	
AB	AEND.NR.	DATUM	NAME		
		DATUM	NAME	BENENNUNG	ZEICHNUNGS-NR.
BEARB	05.05.20	Berthele		AUFSTELLPLAN	5-701-80-1805
GEAN				OPTIMAT KDF 660 2C GE GL FL	
KTRL	05.05.20	Hildebrand			
20	Copyright reserved		CADAM A2	008371	BL.1 BL-Z.1

ZULAESSIGE ABWEICHUNG BEI UEBER MASSE OHNE TOLERANZANGABE

| NENNMASSBEREICH (mm) | | | | | |