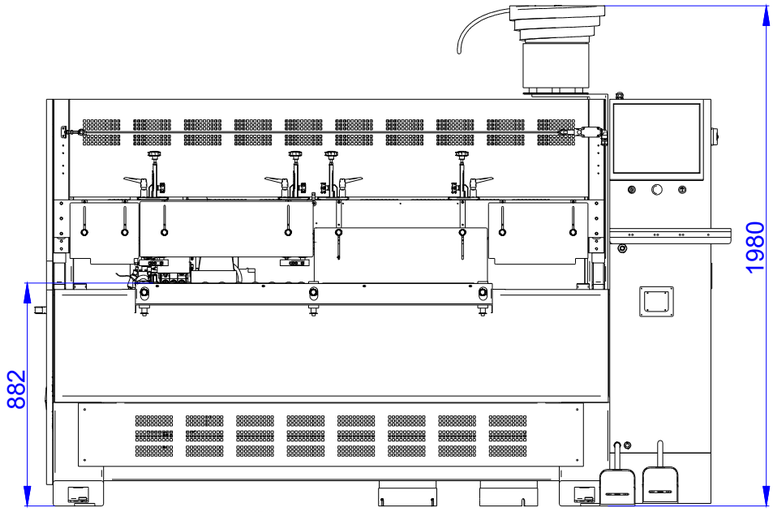


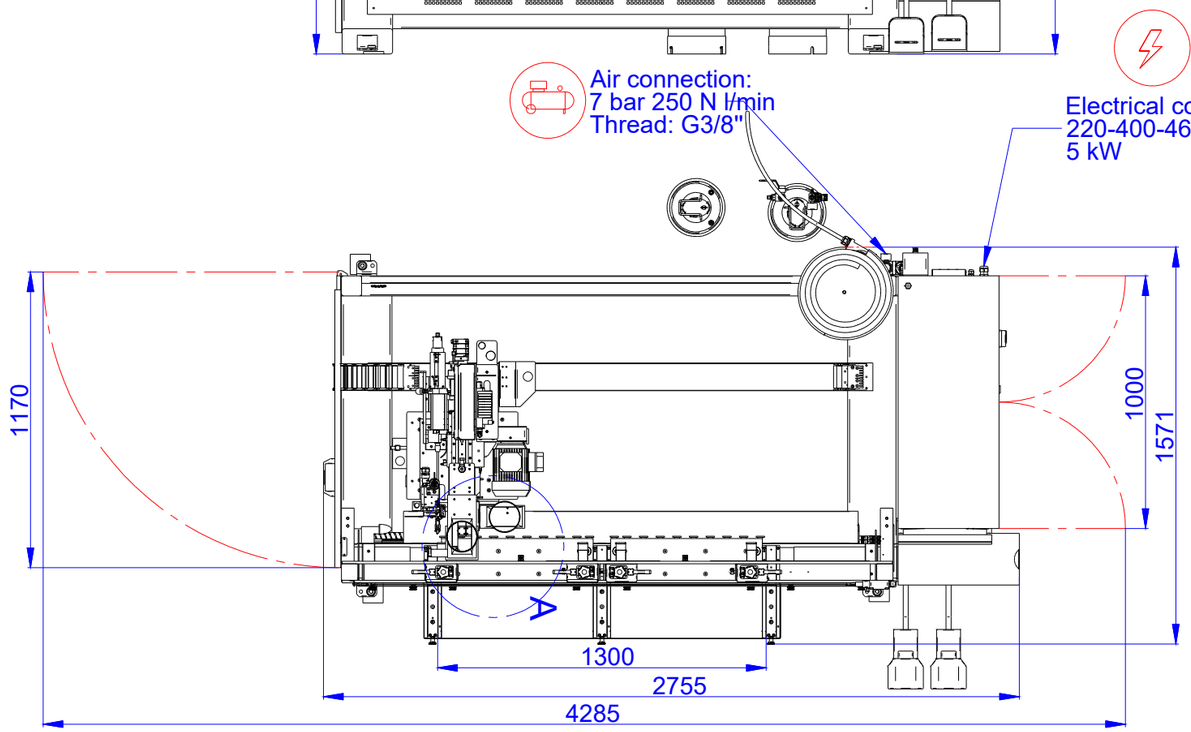


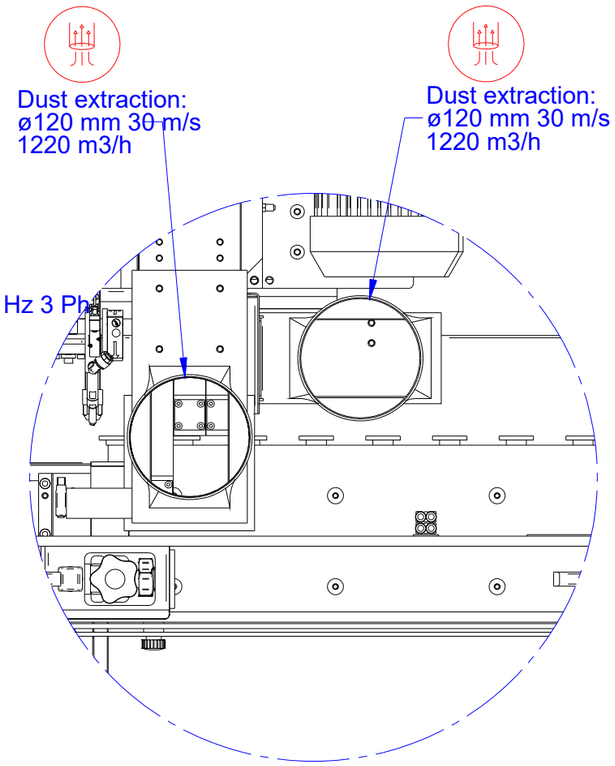


DETTAGLIO A

Disegnatore: FerWood s.p.a.

Titolo: 008692_La

Descrizione: Omal Cube 1300

Data:

Sistema:

Foglio: A3

FerWood®
BRILLIANT SOLUTIONS FOR WOOD
FerWood spa - Via Langhe 4/a 12042 Pollenzo (CN) Italy
Tel. +39 0172 474073 - Fax. +39 0172 471442
email: info@ferwoodgroup.com

Tutti i diritti sono riservati da Copyright© vietata la riproduzione | All rights reserved by Copyright© is forbidden to reproduce