HS 570 F63 8299H0117/129

HS 570 E63 8299H0040

HS 353 8299H0121/122/123/124/125

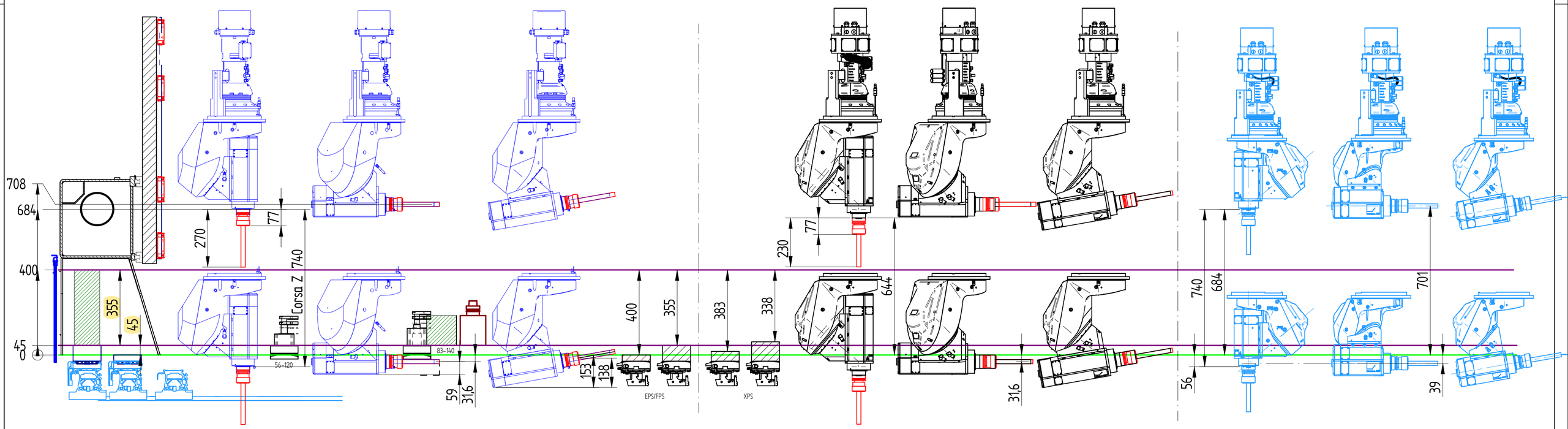

0					
1					
REV.	DESCRIZIONE REVISIONE / *REVISION DESCRIPTION*		N°◁	N° CR	DATA / *DATE*

	DISEGNATO / *DRAWN BY*	CONTROLLATO / *CHECKED BY*	APPROVATO / *APPROVED BY*
DATA *DATE*			
FIRMA *SIGN*			

PESO / *WEIGHT :* /

GREZZO DA / *RAW BY :*

COD. GREZZO / *RAW CODE :*

MATERIALE / MATERIAL: /

TRATTAMENTO TERMICO / HEAT TREATMENT:

RIVESTIMENTO SUPERFICIALE / SURFACE TREATMENT :

DENOMINAZIONE / DESCRIPTION : LAY. CORSA UTENSILI Z - 5 assi - ROVER CG

FerWood® BRILLIANT SOLUTIONS FOR WOOD

FIRMA / *SIGN:*

STATO / *STATUS:* Working

A2

SCALA / *SCALE :* 2:1

FOGLIO / *SHEET :* 1 / 1

UNITA' / *UNIT :* mm

QUOTE SENZA INDICAZIONE DI TOLLERANZA
DIMENSIONS WITHOUT TOLERANCE INDICATIONS

- LAVORAZIONI MECCANICHE / *MACHININGS :*
- SALDOCARPENTERIE / *WELDED STRUCTURES :*
- GETTI - ESTRUSI - STAMPATI / *CASTINGS - EXTRUDED -MOULDED :*

CICLO DI VERNICIATURA / *PAINTING CYCLE :*

CODICE / *CODE* 5533A0207

REVISIONE / *REVISION*

RIPRODUZIONE E/O DIFFUSIONE VIETATA
REPRODUCTION AND OR DISCLOSURE OF THE DRAWING IS FORBIDDEN