PASSMASS	ABMASS

ZULAESSIGE ABWEICHUNGEN UEBER MASSE OHNE TOLERANZANGABE

NENNMASSBERECH. (mm) FUER NORMALLAENGEN (MM)	UEBER 0.5 BIS 30	UEBER 30 BIS 120	UEBER 120 BIS 315	UEBER 315 BIS 1000	UEBER 1000 BIS 2000	UEBER 2000 BIS 4000	UEBER 4000 BIS 8000	UEBER 8000 BIS 12000	UEBER 12000 BIS 16000	UEBER 16000 BIS 20000
	±1	±2	±3	±3	±4	±6	±8	±10	±12	±16

NENNMASSBERECH. (mm)	-	6	30	120	400	1000	2000	4000	8000
		±0.1	±0.2	±0.3	±0.5	±1.2	±2	±3	

FLAECHENMASSE NENNMASSBERECH. (QMM)	-	10	30	120	400	1000	2500	6300
	±1	±1.5	±2	±3	±4	±6	±10	±16

WINKELMASSE NENNMASSBERECH. (MM)	-	10	50	120	400	1000
	±1	±30'	±20'	±10'	±5'	±0.5°

GUSSTOLERANZEN DIN 1680	
GTA 18 STANDARD GUSS-QUALITAET	R
GTA 17 FEINGUSS	S

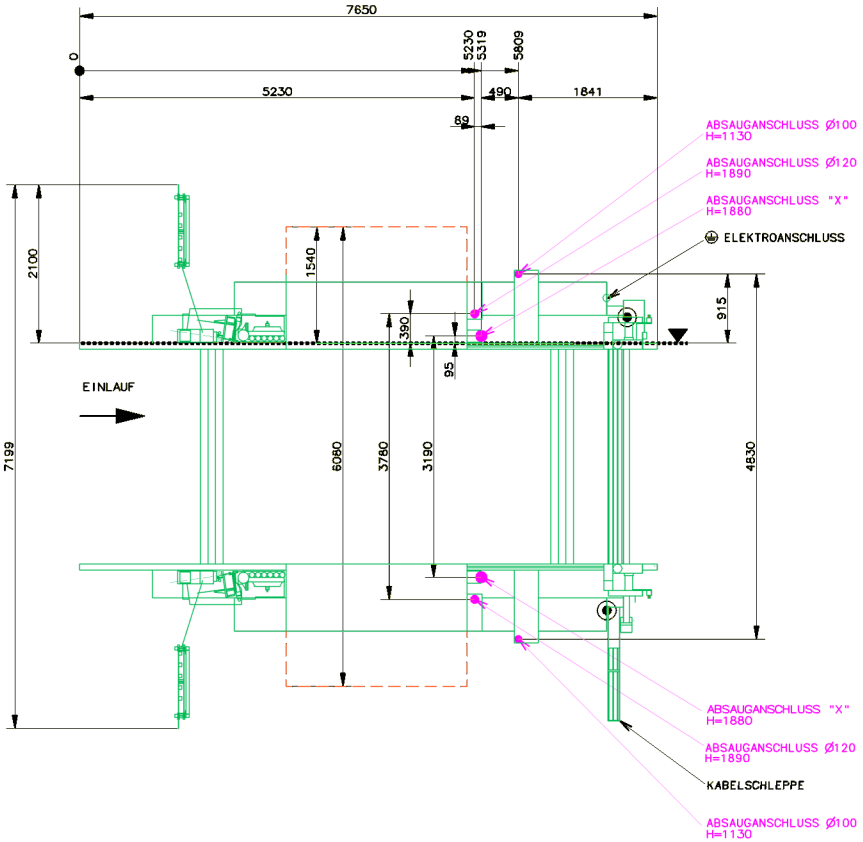

EINZELHEIT "X"

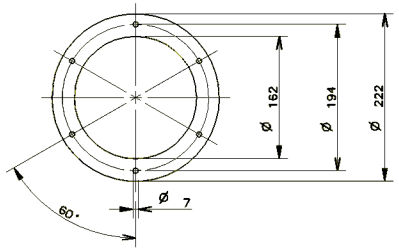

SCHNITT A-A

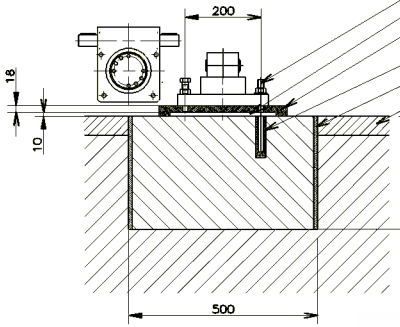

BEFESTIGUNGSSCHRAUBE M16
DRUCKPLATTE
ZWISCHENRAEUME NACH DEM AUSRICHTEN MIT SCHWINGUNGSFREIER GUSSMASSE AUSGIESSEN (TRAGFAEHIGKEIT CA. 1.5 N/MM2)
ZWEIKOMPONENTEN FLUESSIGKEITSKLEBEANKER
10MM STYROPOR-DEHNFUGE
ESTRICH

BEI NACHGIEBIGEM UND WENIG STEIFEM UNTERGRUND EMPFEHLEN WIR STREIFENFUNDAMENTE
TIEFE JE NACH BODENBESCHAFFENHEIT
MAX. BODENBELASTUNG IM BEREICH DER MASCHINENBETTEN CA. 1,5 N/MM2
BETONQUALITAET B25
ZUG-/DRUCKBELASTBAR
FUNDAMENT MUSS EBENERDIG SEIN
BODENEBENHEIT: TOLERANZ = +/- 10MM

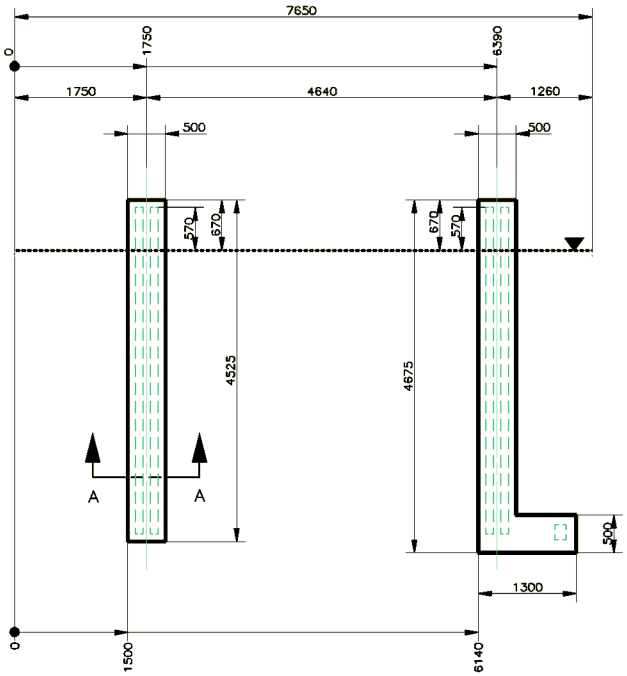

HOEHENDIFFERENZ ZWISCHEN LINEAR- UND FLACHFUEHRUNG

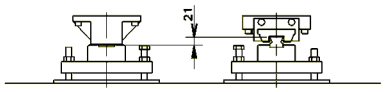

FerWood® BRILLIANT SOLUTIONS FOR WOOD	PROJECT:		
	CODE:	005822 MA	
	TYPE:	Double Edgebander	
	BRAND:	HOMAG KL 25/6/A20/30	
	DESIGNER:		
	DATE:		
	FILE:		

MASCH.NR.: FIRMEN ZUGAENGLICH GEMACHT WERDEN

ARBEITSHOEHE 950MM

TECHNISCHE DATEN

GESAMTABSAUGELEISTUNG CA.	M3/H	9890
LUFTGESCHWINDIGKEIT	M/SEC	35
PRESSLUFTVERBRAUCH CA.	NL/MIN	1120
DRUCKVERLUST CA.	MM/ WS	250
EL. GESAMTANSCHLUSSWERT CA.	KW	35
NENNSTROM CA.	A	57
EMPFOHLENE VORSICHERUNG	A	80

⏚ ANSCHLUSS DER HALLEN BZW. FUNDAMENTERDE. OHNE DIESE ERDE KANN KEINE EMV-NORM EINGEHALTEN WERDEN.

▼ AUSSENKANTE KETTEN-BAHN BZW. FESTKANTE WERKSTUECKUEBER-STAND "0"

◉ PRESSLUFTANSCHLUSS G1/2" INNENGEWINDE
ZULEITUNG G1"
DRUCK IN DER ZULEITUNG MIN. 7 BAR
STANDARD DRUCKLUFTQUALITAET NACH ISO 8573- 1
GUETEKLASSE 3

AB	AEND.NR.	DATUM	NAME

M 1:50 | WERKSTOFF | ROHMASS | MAT.-NR.

HOMAG Holzbearbeitungs-systeme AG

	DATUM	NAME
BEARB.	15.04.2002	Knoedler M
GEAN.		
KTRL	19.04.2002	Odermatt

BENENNUNG: GRUNDRISS-U.ABSAUGEPLAN FUNDAMENTPLAN

ZEICHNUNGS-NR.: 5-225-01-0220

10 Copyright reserved CADAM A2 BL.1 BL-Z.1