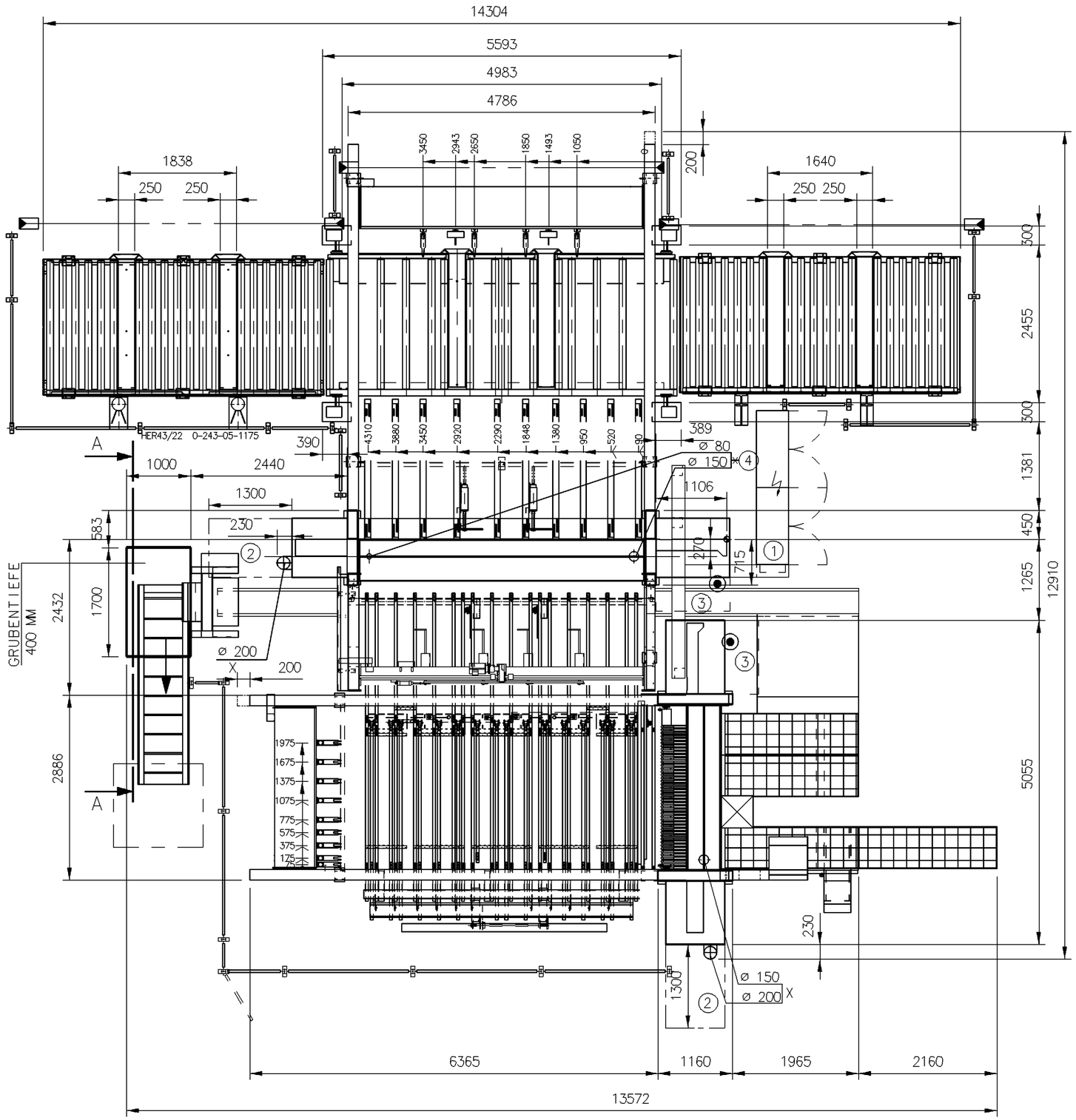

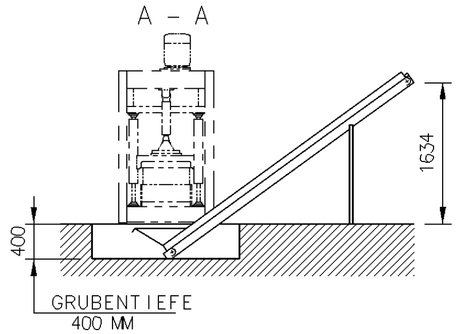

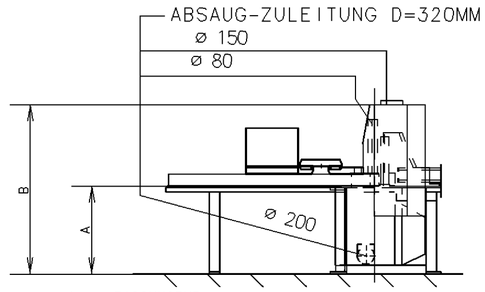

	A	B
LAENGSSAEGE	1042 mm	1982 mm
QUERSAEGE	1025 mm	1965 mm

1. ELEKTRISCHER HAUPTANSCHLUSS
2. PLATZBEDARF WARTUNG
3. RAUM FUER SAEGEBLATTWECHSEL
4. FLEXIBLER ANSCHLUSS KUNDENSEITS

PNEUMATISCHER ANSCHLUSS 1/2"
ZULEITUNG 2"

X= ABSAUGSTUTZEN

LICHTSCHRANKE

ALLE ZAEUNE KUNDENSEITS

KONSTRUKTIVE AENDERUNGEN VORBEHALTEN

OHNE UNSERE GENEHMIGUNG DARF
DIESE ZEICHNUNG WEDER VERVIEL-
FAELTIGT
NOCH NACHGEZEICHNET
NOCH DRITTEN ODER KONKURENZ-
FIRMEN ZUGAENGLICH GEMACHT WERDEN

§§ 1+11 DES GESETZES VOM 19.06.1901

ZUR GENEMIGUNG:

18.12.2000

DATUM: UNTERSCHRIFT:

GENEHMIGT:

DATUM: UNTERSCHRIFT:

WIR BITTEN UM SOFORTIGE RUECKSENDUNG
DER GENEHMIGTEN ZEICHNUNG,
DA SONST DIE EINHALTUNG DES LIEFERTERMINS
NICHT GEWAEHRLEISTET IST

0-241-05-1066

TYP OPTIMAT HCL11/43/22/L

PLATTENFORMAT MAXIMAL	4300 x 2200 MM
PLATTENFORMAT MINIMAL	1800 x 1200 MM
SAEGEBLATTUEBERSTAND	125 MM
SCHNITTLAENGE LAENGSSAEGE	4300 MM
SCHNITTLAENGE QUERSAEGE	2200 MM

TECHNISCHE DATEN

ELEKTROANSCHLUSSWERT MASCHINE	65 KW
ERFORDERLICHER LUFTDRUCK *	6 BAR
GESAMT-LUFTBEDARF BEI 6BAR	120L/MIN.
ABSAUGELEISTUNG	10000 M³/H
LUFTGESCHWINDIGKEIT	26 M/SEC

HUBTISCH

PLATTENFORMAT MAXIMAL			4300 x 2200 MM
STAPELHOEHE	OHNE	GRUBE	680 MM
STAPELHOEHE	MIT	GRUBE	MM
HUBHOEHE MAXIMAL *			
HUBLAST *			7 T

BETONQUALITAET B25
ZUG-/DRUCKBELASTBAR
BETONDICKE MIN. 200 MM
BODENEBENHEIT: TOLERANZ = 20MM

ZULAESSIGE ABWEICHUNGEN UEBER MASSE OHNE TOLERANZANGABE

| NENNMASSBEREICH (mm) | | |