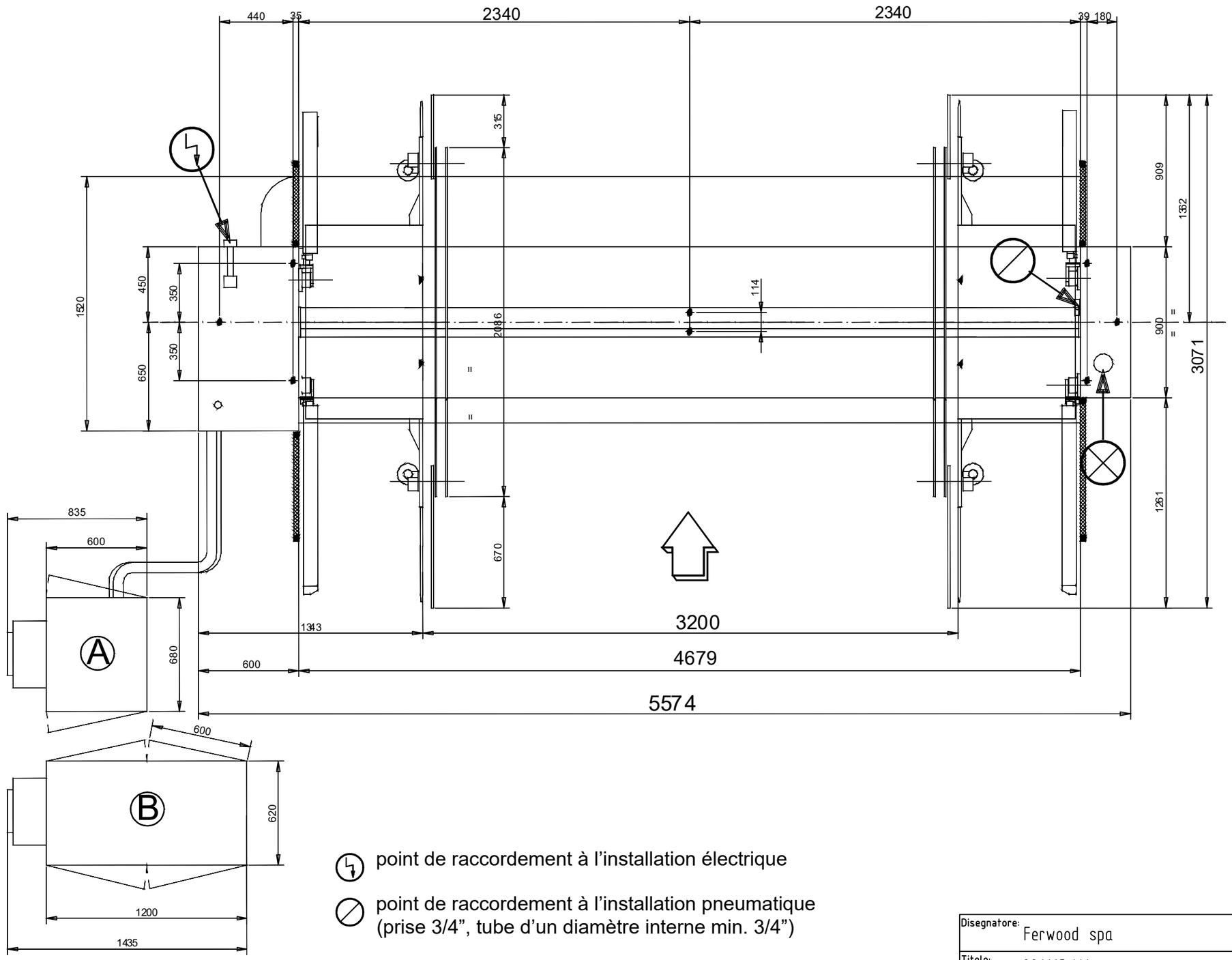

point de raccordement à l'installation électrique

point de raccordement à l'installation pneumatique
(prise 3/4", tube d'un diamètre interne min. 3/4")

point de raccordement à l'installation d'aspiration:
(Ø 150 mm, hauteur de terre 1520 mm)

A - armoire électrique (option)

B - armoire électrique pour contrôle numérique NC 500 (option)

Disegnatore: Ferwood spa	FerWood® BRILLIANT SOLUTIONS FOR WOOD
Titolo: 006163_MA	FerWood spa - Via Langhe 4/A 12047 Pollenzo (CN) Italy Tel: +39 0172 474073 - fax: +39 0172 471442
Descrizione: CNC Drilling Machine BIESSE TECHNO S	email: info@ferwoodgroup.com
Data: / Sistema:	Foglio: A3

Tutti i diritti sono riservati da Copyright vietata la riproduzione | All rights reserved by Copyright is forbidden to reproduce