X working fields and pendulum [mm]	Bumper & Safety mats		Bumper			
			B_1 pendulum suspension		B_1 Dynamic pendulum	
	A	B	5x vert	5x hor	min	max
RV A 1532 5x	3140	1000	1415	1280	230	1770
RV A 1542 5x	4140	1500	1915	1780	730	2270
RV A 1556 5x	5540	2200	2615	2480	1430	2970

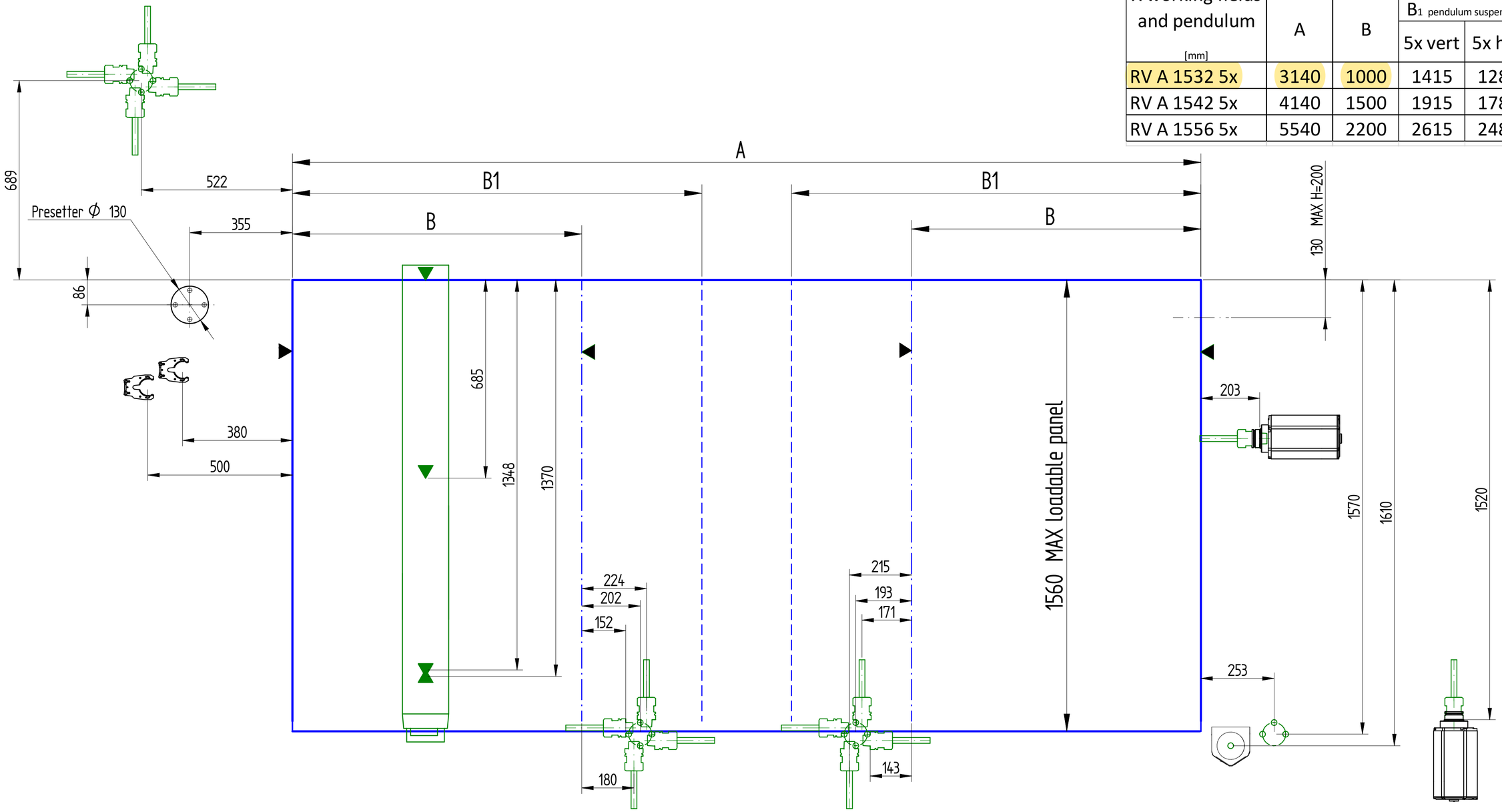

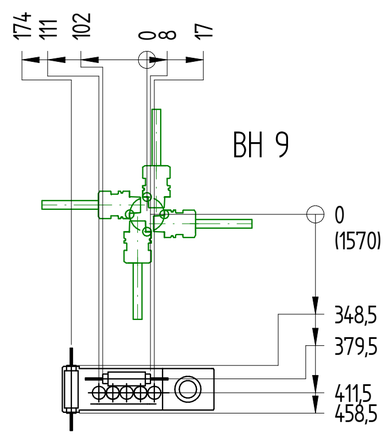

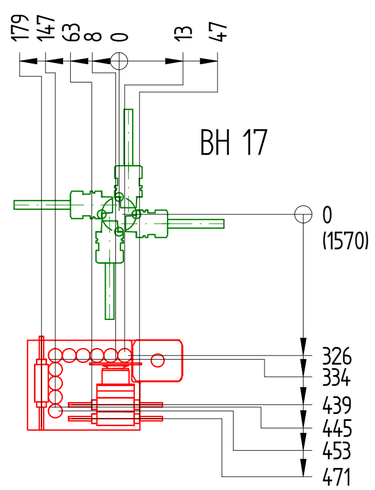

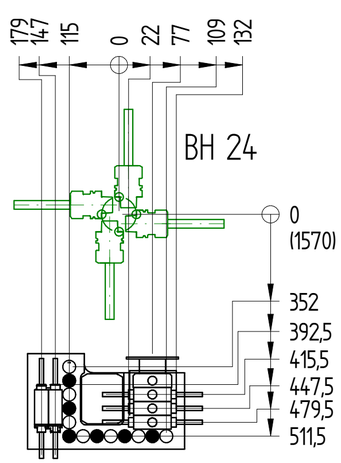

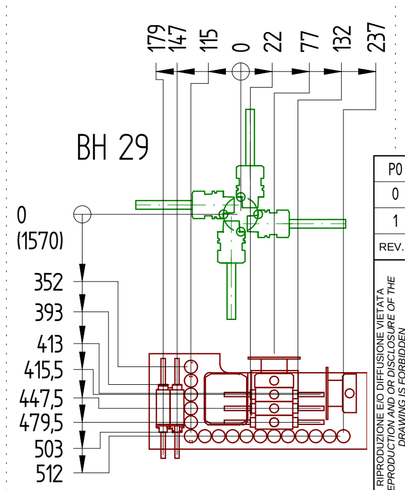

REV.	DESCRIZIONE REVISIONE / *REVISION DESCRIPTION*	N°◁	N° CR	DATA / *DATE*
P0				
0				
1				

	DISEGNATO / *DRAWN BY*	CONTROLLATO / *CHECKED BY*	APPROVATO / *APPROVED BY*
DATA *DATE*			
FIRMA *SIGN*			

PESO / *WEIGHT* :
GREZZO DA / *RAW BY* :
COD. GREZZO / *RAW CODE* :

MATERIALE / MATERIAL:

TRATTAMENTO TERMICO / HEAT TREATMENT:

RIVESTIMENTO SUPERFICIALE / SURFACE TREATMENT :

DENOMINAZIONE / DESCRIPTION : Working fields layout Rover A 15XX 5ax

RIPRODUZIONE E/O DIFFUSIONE VIETATA
REPRODUCTION AND OR DISCLOSURE OF THE DRAWING IS FORBIDDEN

FerWood® BRILLIANT SOLUTIONS FOR WOOD

FIRMA / *SIGN*:

STATO / *STATUS*: Production

A2

SCALA / *SCALE* : 1:1

FOGLIO / *SHEET* : 1 / 1

QUOTE SENZA INDICAZIONE DI TOLLERANZA
DIMENSIONS WITHOUT TOLERANCE INDICATIONS

- LAVORAZIONI MECCANICHE / *MACHININGS* :
- SALDOCARPENTERIE / *WELDED STRUCTURES* :
- GETTI - ESTRUSI - STAMPATI / *CASTINGS - EXTRUDED -MOULDED* :

CICLO DI VERNICIATURA / *PAINTING CYCLE* :

CODICE / *CODE* 5532A2329

REVISIONE / *REVISION* 1