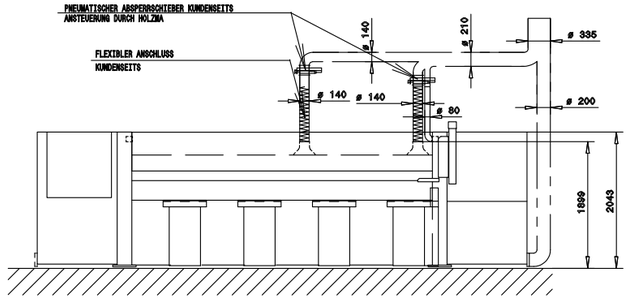

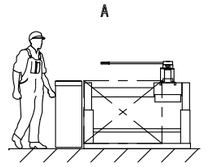

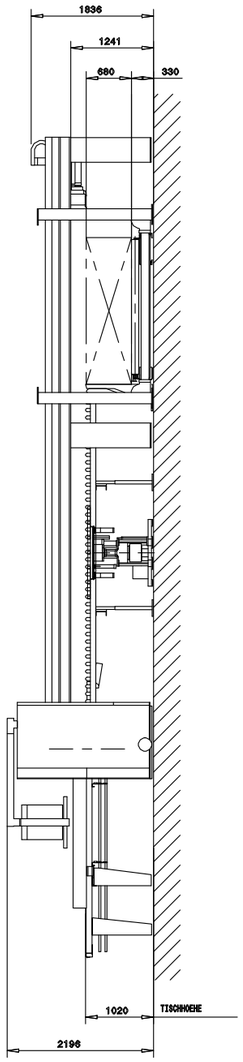

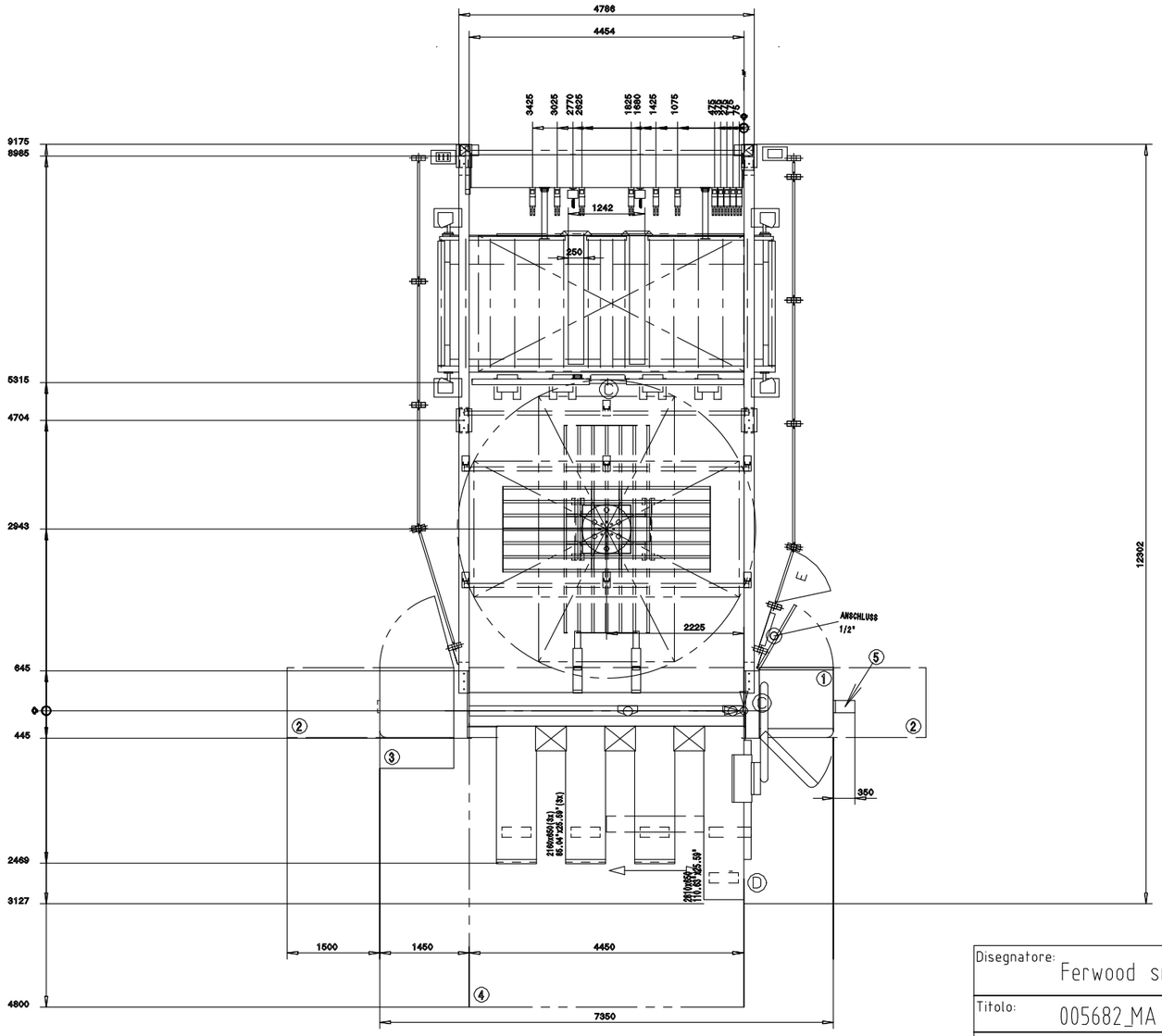

© 0-240-06-7068

TYP HPL530/43/22/R/D

ZUR GENEHMIGUNG:

DATUM: UNTERSCHRIFT:

GENEHMIGT:

DATUM: UNTERSCHRIFT:

WIR BITTEN UM SOFORTIGE RUECKSENDUNG
DER GENEHMIGTEN ZEICHNUNG,
DA SONST DIE EINHALTUNG DES LIEFERTERMINS
NICHT GEWAEHRLEISTET IST

MASCHINENNULLPUNKT

1 ELEKTRISCHER HAUPTANSCHLUSS

2 PLATZBEDARF WARTUNG — RECHTS ODER LINKS

3 RAUM FUER SAEGEBLATTWECHSEL

4 ARBEITSBEREICH FREIHALTEN

5 PLATZBEDARF ABSAUGUNG — RECHTS ODER LINKS

PNEUMATISCHE ZULEITUNG 2" KUNDENSEITS

X ABSAUGSTUTZEN

SICHERHEITS-LICHTSCHRANKE

REFERENZ

BETONQUALITAET C25/30 XC1
ZUG-/DRUCKBELASTBAR
BETONDICKE MIN. 200 MM
BODENEBENHEIT: TOLERANZ = +/- 10MM

BAUSEITIGES UNTERGIESSEN DER BEFESTIGUNGSPLATTEN
NACH ERFOLGTER MONTAGE MIT SCHRUMPFFREIER
VERGUSSMASSE

DARSTELLUNG UND BEMASSUNG VON BAUSEITIGEN EINRICHTUNGEN
UND FREMDMASCHINEN OHNE GEWAEHR

PLATTENFORMAT MAXIMAL		4300 x 2200 mm	169.29 x 86.61"
PLATTENFORMAT MINIMAL		1120 x 400 mm	44.09 x 15.75"
SAEGEBLATTUEBERSTAND		130 mm	5.12"
SCHNITTLAENGE LAENGSSAEGE		4300 mm	169.29"
ELEKTROANSCHLUSSWERT	BEI 18.0 kW	- kW	
	BEI 21.0 kW	- kW	
ERFORDERLICHER LUFTDRUCK *		6 bar	87 psi
GESAMT-LUFTBEDARF BEI 1bar/14.5psi		210 NL/min	7.41 CFM
ABSAUGELEISTUNG		6300 m3/h	3707.6 CFM
LUFTGESCHWINDIGKEIT		26 m/sec	85.28 feet/sec

HUBTISCH

PLATTENFORMAT MAXIMAL	4300 x 2200 mm	169.29 x 86.61"
STAPELHOEHE	680 mm	26.77"
HUBLAST *	7 t	- -

Disegnatore: Ferwood srl

Titolo: 005682_MA

Descrizione: Beam Saw Machine
HOLZMA HPL530/43/22

Data:

Sistema:

Foglio: A3

FerWood®
BRILLIANT SOLUTIONS FOR WOOD
FerWood srl - Via Langhe 4/A 12047 Pollenzo (CN) Italy
Tel: +39 0172 474073 - fax: +39 0172 471442
email: info@ferwoodgroup.com

Tutti i diritti sono riservati da Copyright© vietata la riproduzione
All rights reserved by Copyright© is forbidden to reproduce