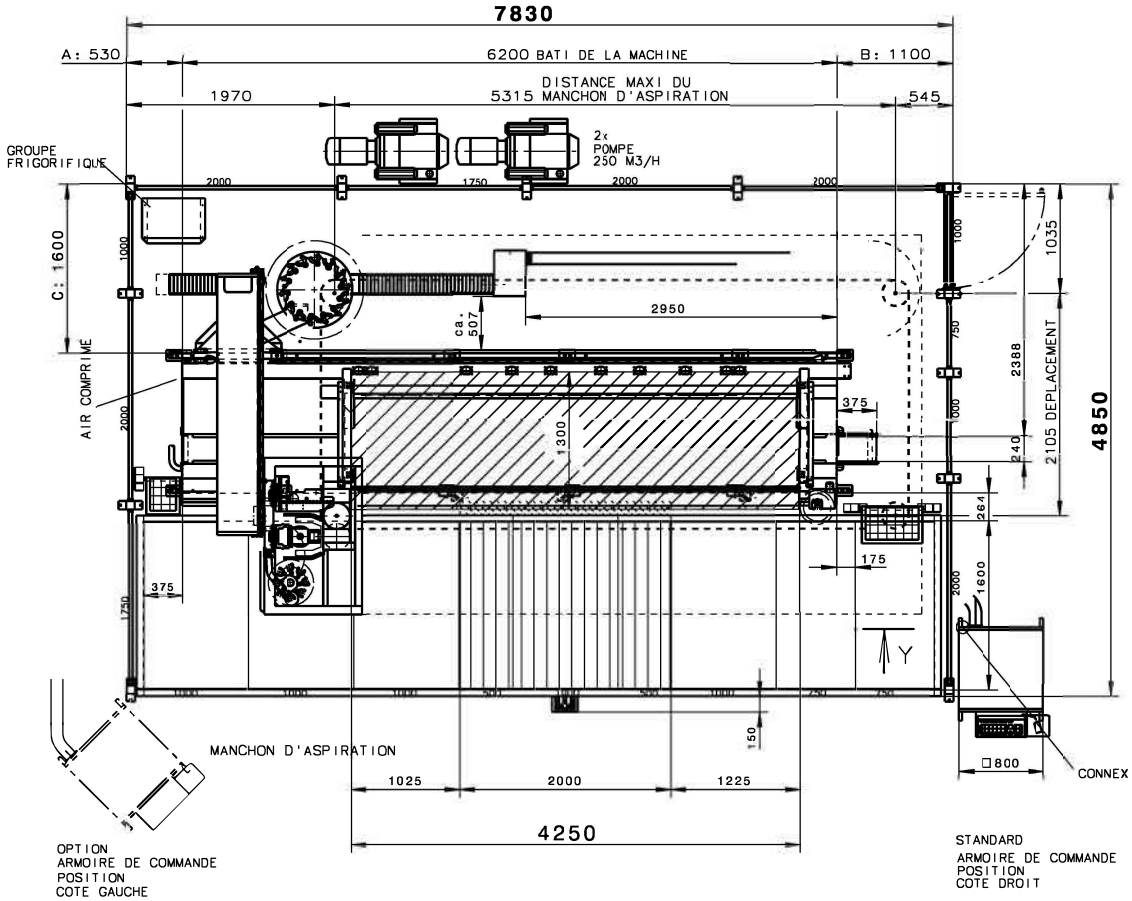

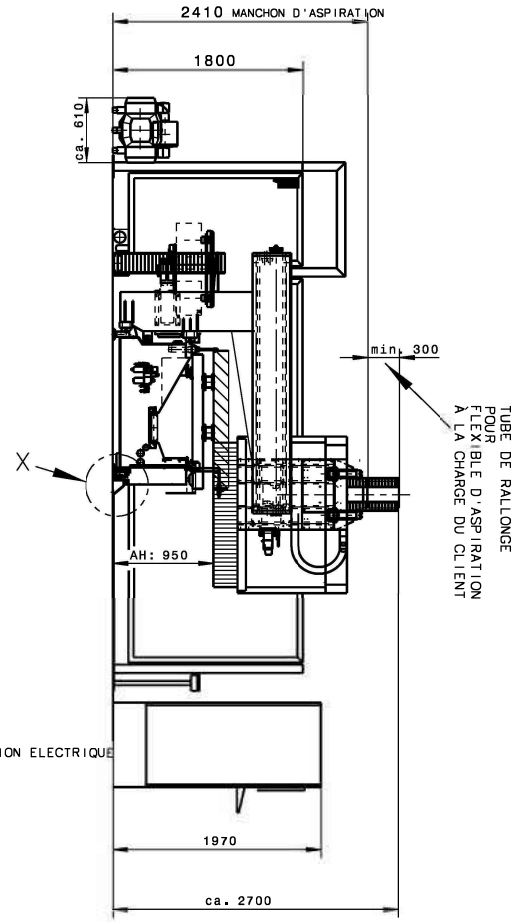

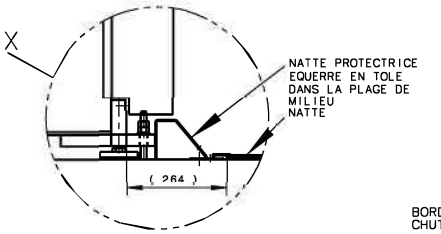

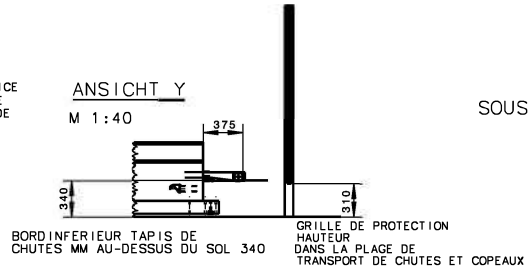

PLAN DE FONDATION
SIEHE BLATT 5-355-94-2920

SOUS RESERVE DES MODIFICATIONS

WEEKE

ARMOR YFF.

OPTIMAT BHC 500

0-250-22-0153

FerWood®
BRILLIANT SOLUTIONS FOR WOOD