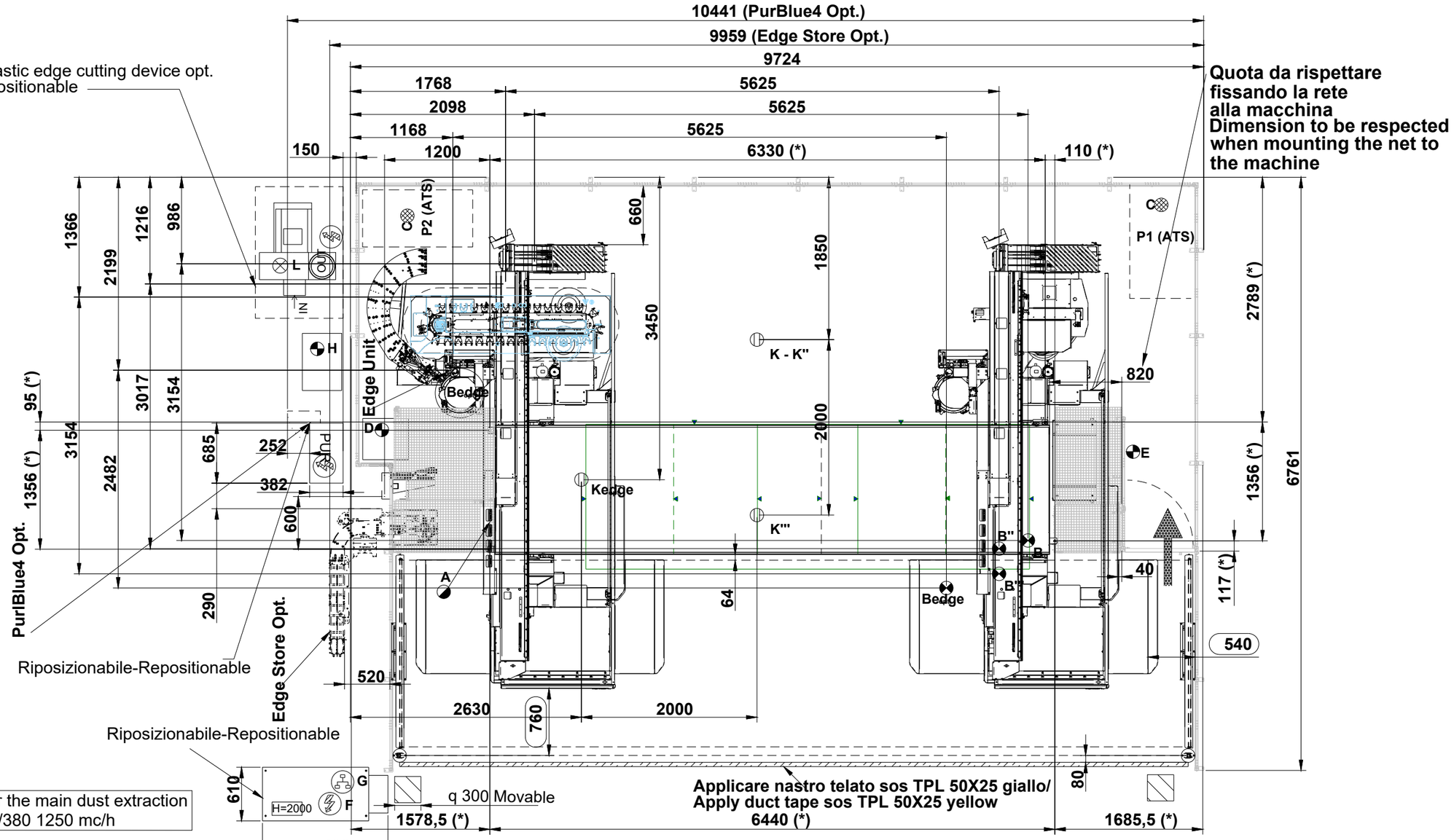

Plastic edge cutting device for the main dust extraction
MOT. EL. kW 4/P2/B3/V=220/380 1250 mc/h

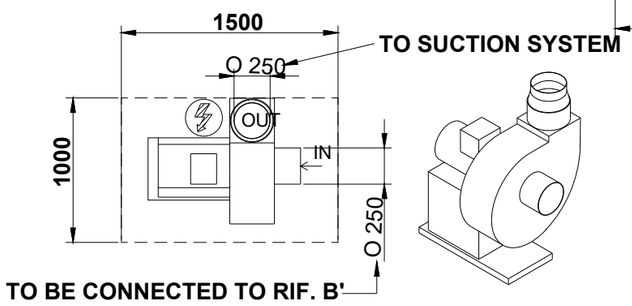

Disegnatore: FerWood s.p.a.

Titolo: 008370_La

Descrizione: BIESSE ROVER B EDGE 1950

Data: xx/yy/2026

Sistema:

Foglio: A3

FerWood®
BRILLIANT SOLUTIONS FOR WOOD
FerWood spa - Via Langhe 4/a 12042 Pollenzo (CN) Italy
Tel. +39 0172 474073 - Fax. +39 0172 471442
email: info@ferwoodgroup.com

Tutti i diritti sono riservati da Copyright© vietata la riproduzione
All rights reserved by Copyright© is forbidden to reproduce