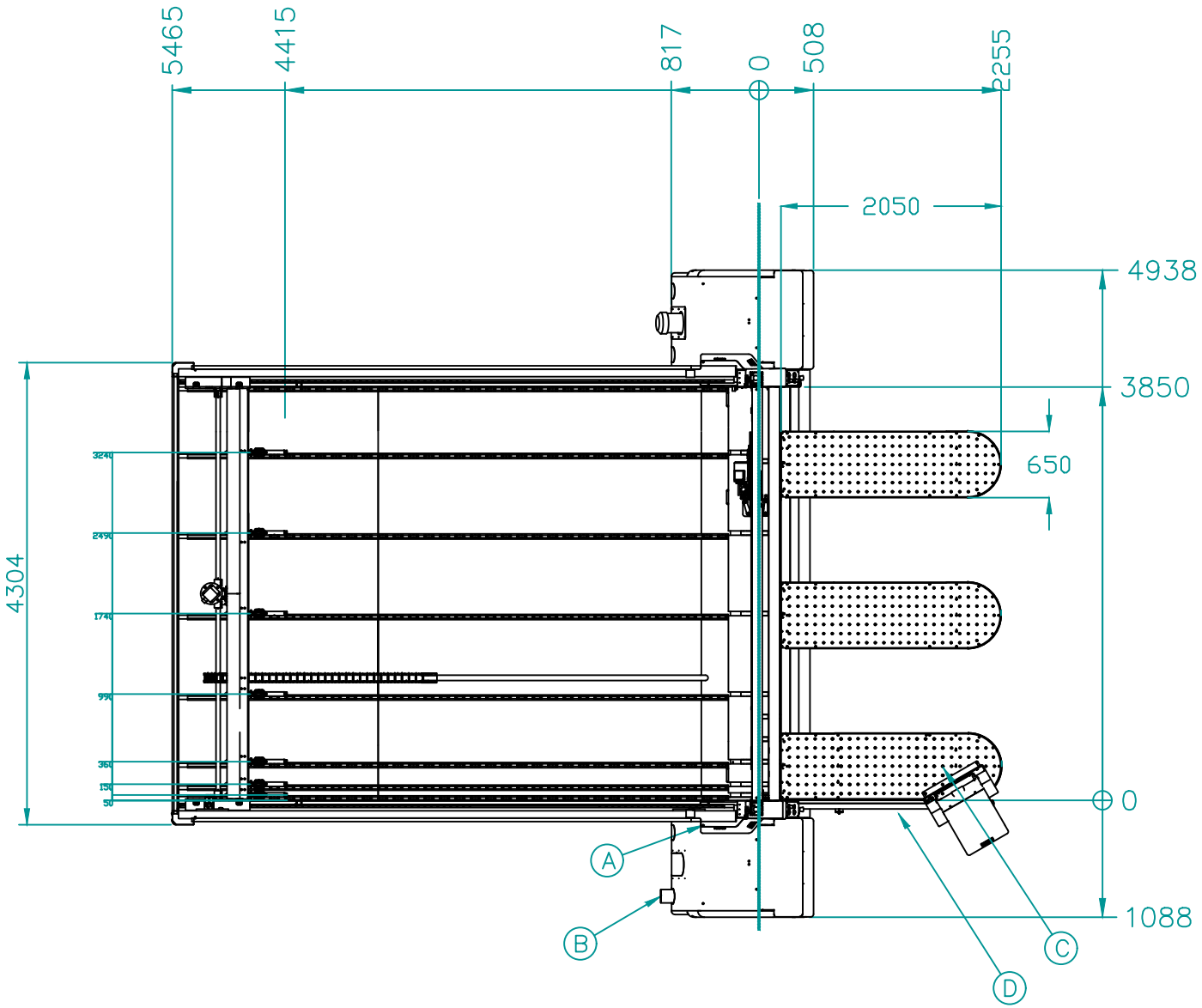

Disegni riservati, modifiche apportabili senza preavviso.

A	Bocca di aspirazione	Ø 100
B	Bocca di aspirazione	Ø 120
C	Connessione pneumatica	Ø 12
D	Potenza elettrica assorbita	25 kW

Disegnatore: FerWood spa

Titolo: 006346_MA

Descrizione:
Beam Saw Machine
SELCO EB 80

Data:

Sistema:

Foglio: A3

FerWood®
BRILLIANT SOLUTIONS FOR WOOD
FerWood spa - Via Langhe 4/A 12047 Pollenzo (CN) Italy
Tel: +39 0172 474073 - fax: +39 0172 471442
email: info@ferwoodgroup.com

Tutti i diritti sono riservati da Copyright vietata la riproduzione
All rights reserved by Copyright is forbidden to reproduce