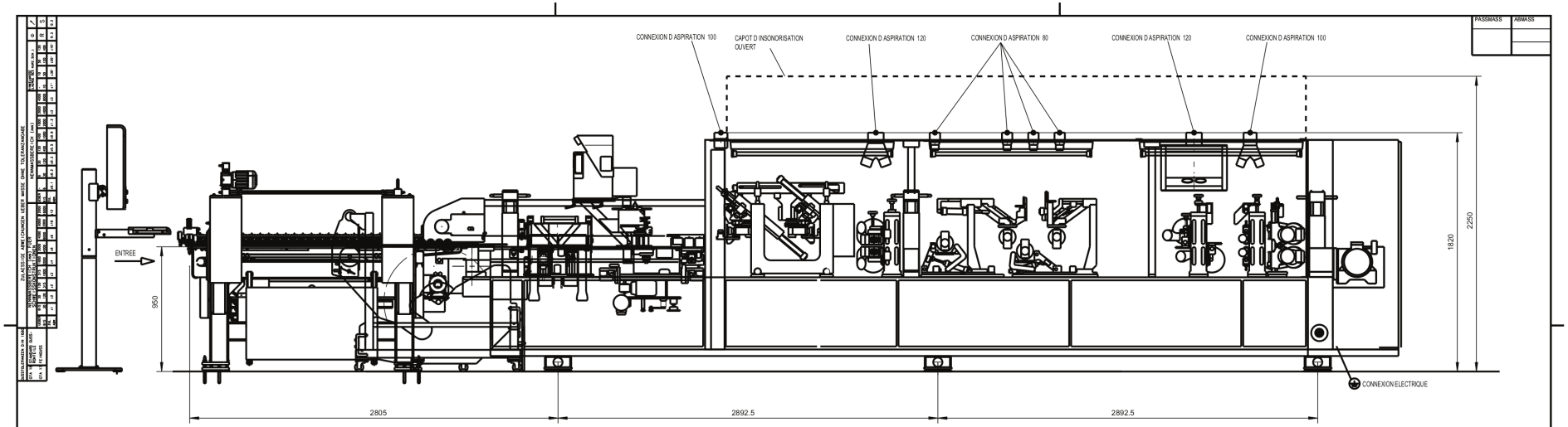

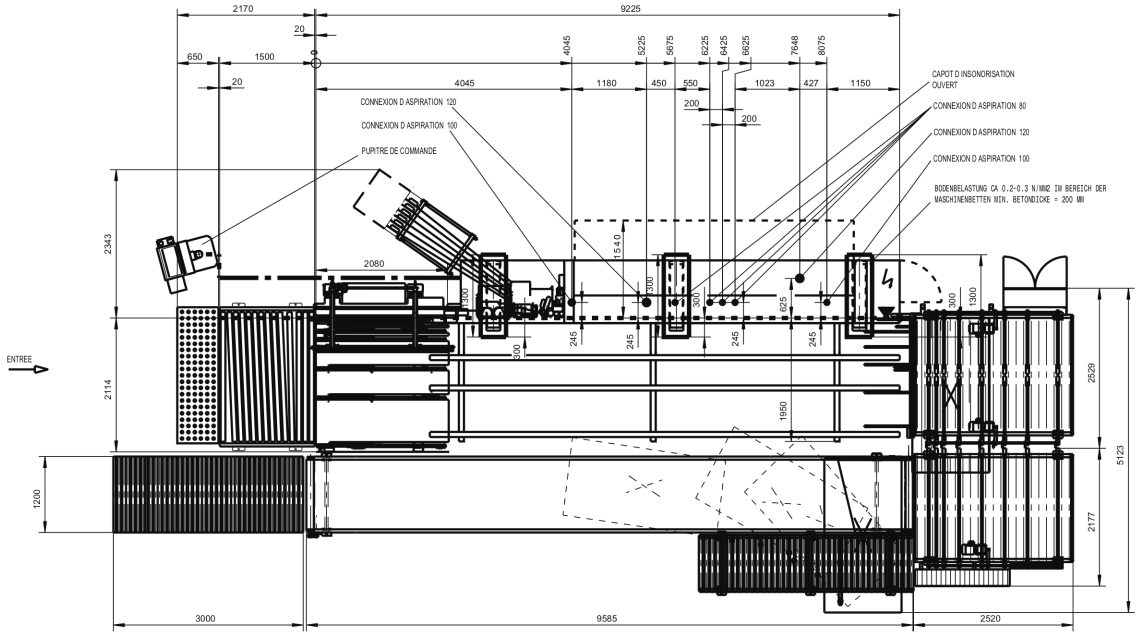

MASCH.TYPE.: 0 KAL330/6/A3/S2	OHNE UNSERE GENEHMIGUNG DARF DIESE ZEICHNUNG WEDER VERVIEL-FAELTIGT NOCH NACHGEZEICHNET NOCH DRITTEN ODER KONKURRENZ-FIRMEN ZUGAENGLICH GEMACHT WERDEN
MASCH.NR.: 0-200-11-7635	

HAUTEUR DE TRAVAIL 950MM

DONNEES TECHNIQUES	
DEBIT TOTAL EN AIR D ASPIRATION ENV. M3/H	5900
VITESSE L AIR M/SEC	28
CONSOMATION DE L AIR COMPRIME ENV. LN/MIN	825
PERTE DE PRESSION ENV. PA	2500
PUISSANCE ELECTRIQUE INSTALLEE ENV. KW	32
COURANT NOMINAL A	55
FUSIBLE RECOMMANDE A	63

ANSCHLUSS DER HALLEN BZW. FUNDAMENTERDE.
OHNE DIESE ERDE KANN KEINE EMV-NORM EINGEHALTEN WERDEN.
RESISTANCE DE LA TERRE <3
FI-SCHUTZSCHALTUNG NUR ZULAESSIG IN VERBINDUNG MIT EINEM ALLSTROMSENSITIVEN/SELEKTIVEN FI-SCHUTZSCHALTER

CHANT EXTERIEUR CHEMIN A CHAINES OU BIEN COTE FIXE DEPASSEMENT DES PIECES 0

ALIMENTATION EN AIR COMPRIME AVEC LE TUYAU FLEXIBLE 3/4" (DIAMÈTRE INTÉRIEUR 19MM)
CONDUITE D ALIMENTATION G1"
F PRESSION DANS LA CONDUITE D ALIMENTATION MIN. 7 BAR
QUALITE D AIR COMPRIME STANDARD SELON ISO 8573 1
CLASSE DE QUALITE
IMPURETES SOLIDES CLASSE 3
TENEUR EN EAU CLASSE 4
TENEUR TOTAL EN HUILE CLASSE 3

EN	AB	NR.	DATE	NOM
BEARB.	05.12.2007			Warnke, R.
GEAEN.				
KTRL.	06.12.2007			Odermatt, A.

M 1:150 — MATERIAU / ROHMASS / MAT.-NR.

HOMAG Holzbearbeitungs-systeme AG

DESIGNATION: PLAN D ENSEMBLE ET D ASPIRATION

REF. DESSIN: 5 236 01 1140

010 Copyright reserved

CATIA A2 ISO | GEWICHT (kg) | BL.364 | BL-Z. 1

HOMAG

OPTIMAT KAL330/6/A3/S2

0-200-11-7635

FerWood®
BRILLIANT SOLUTIONS FOR WOOD

PROJECT:	
CODE:	004549
TYPE:	EDGEBANDING LINE
BRAND:	HOMAG KAL 330/8/A3/S2
DESIGNER:	
DATE:	
FILE:	