LISTE DE RECOMMANDATIONS:						
	QUERSCHNITTS FLAECHE ..MM/2					
FUSIBLE	16 A	20 A	25 A	35 A	50 A	63 A
LONGUEUR DE CONDUITE						
10 m	2.5 MM2	2.5 MM2	4.0 MM2	6.0 MM2	10.0 MM2	16.0 MM2
10 - 20 m	2.5 MM2	4.0 MM2	4.0 MM2	6.0 MM2	10.0 MM2	16.0 MM2
20 - 30 m	2.5 MM2	4.0 MM2	6.0 MM2	10.0 MM2	16.0 MM2	16.0 MM2

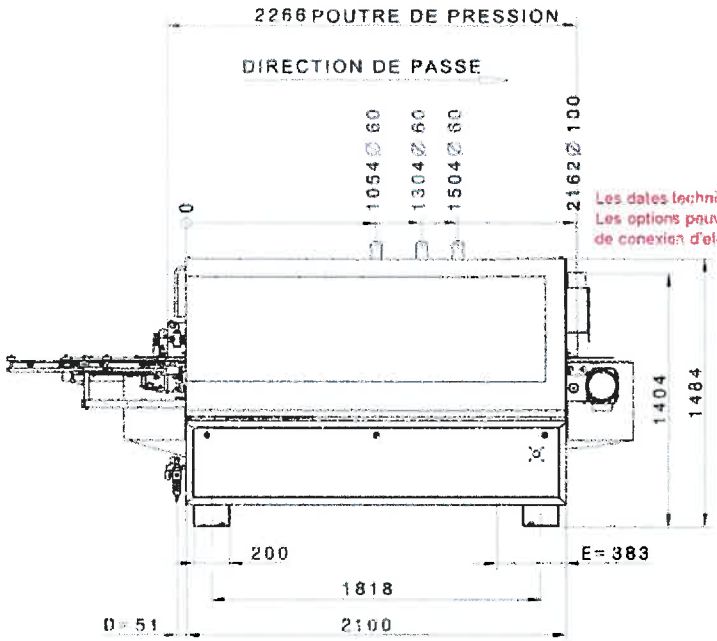

Les dates techniques se reportent à l'execution standard.
Les options peuvent amener des modifications aux valeurs de conexion d'electricité, d'extraction et consommation d'air.

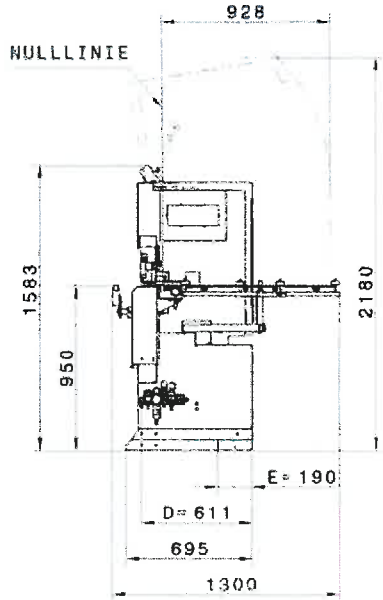

E= ALIMENTATION SECTEUR DE LA MACHINE

TENSION DE SERVICE
400V - 3PH - 50HZ

PRESSION DE SERVICE
5KW

COURANT NOMINAL
7A

POIDS
CA. 1100KG

D= ALIMENTATION EN AIR COMPRIME
6BAR / Ø1/2"

CAPACITE D'ASPIRATION
Ø60MM 285M³/H
Ø100MM 790M³/H

VITESSE L'AIR
28M/SEC

PERTE DE PRESSION
CA. 2000PA

CONSOMMATION D'AIR

Les dates techniques se reportent à l'execution standard.
Les options peuvent amener des modifications aux valeurs de conexion d'electricité, d'extraction et consommation d'air.

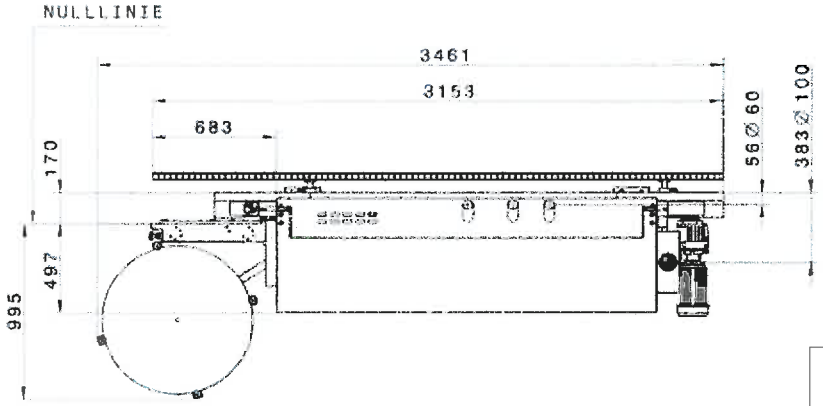

FerWood® BRILLIANT SOLUTIONS FOR WOOD

PROJECT:	
CODE:	004806_MA
TYPE:	SINGLE SIDED EDGEBANDER
BRAND:	BRANDT KD 56
DESIGNER:	
DATE:	
FILE:	

M 1:20 MATERIAL - ROHMASS MAT. NR.

BRANDT Kantentechnik GmbH

DESIGNATION
PLAN D' ENSEMBLE
OPTIMAT KDN 210 / AMBITION 1210

5-701-80-1890

Copyright reserved

CATIA A2

GEWICHT (KG)