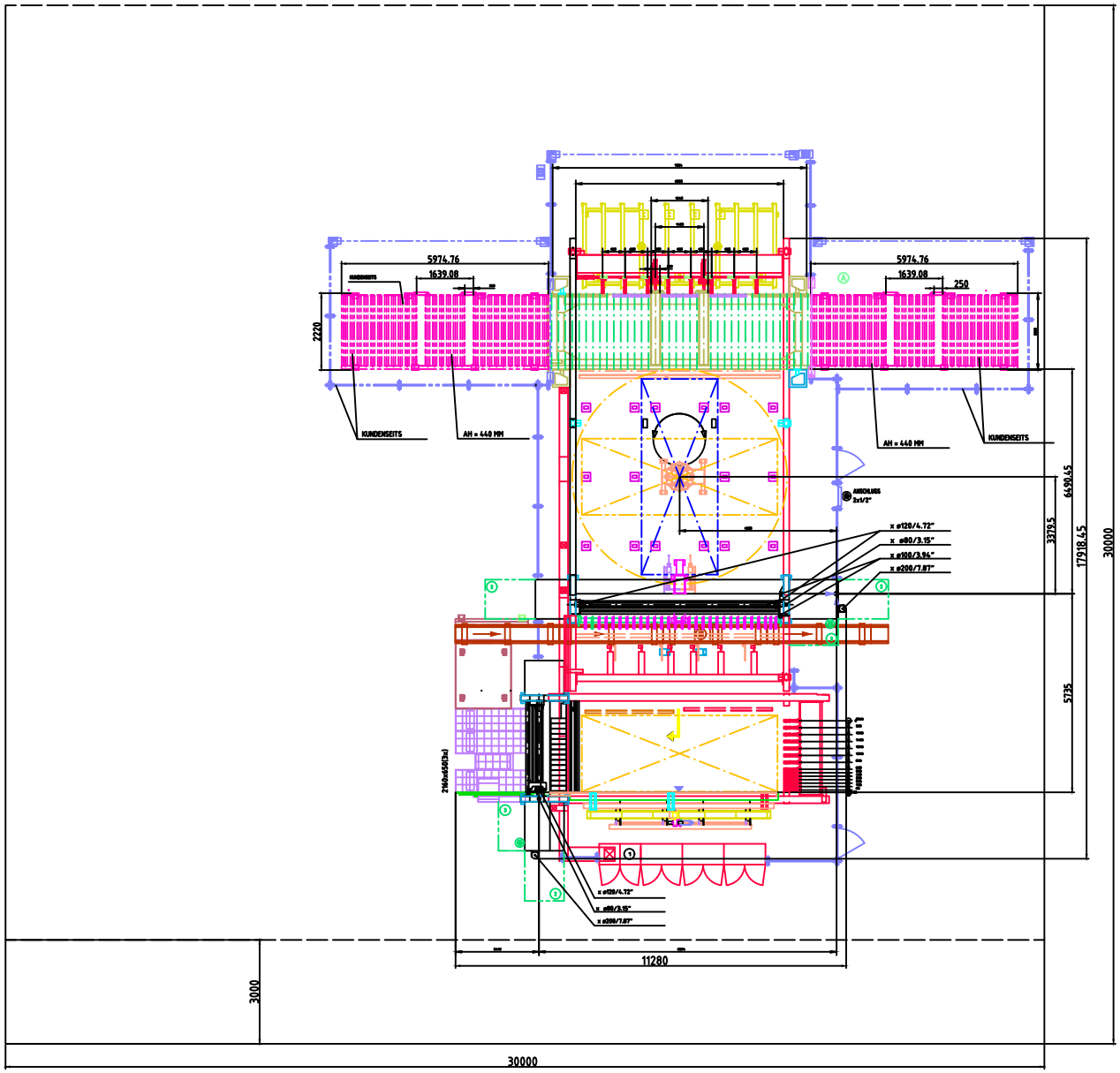

LAENGSSAEGE

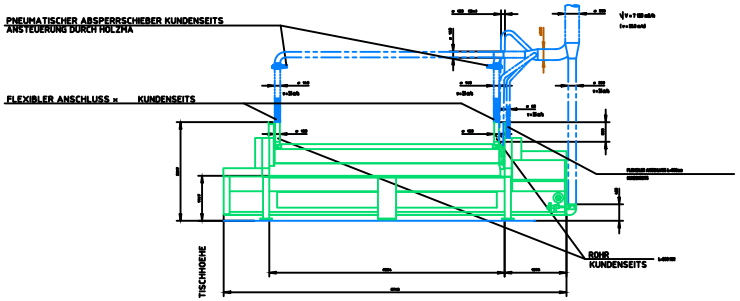

QUERSAEGE

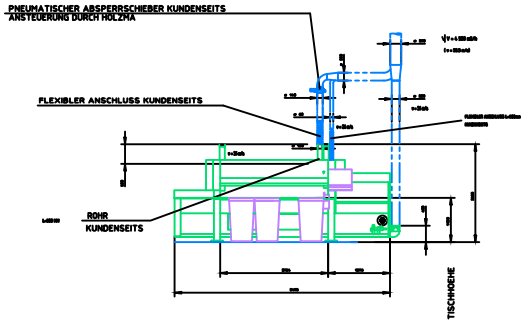

MASCHINENNULLPUNKT

0-241-17-1067

TYP HFL33/56/22/R/D

-		-	-
-		-	-
-		-	-
-		-	-
A	ERSTELLUNG	HEDU	04.07.2016	FAU
INFO			DATUM	NAME

TECHN. DATEN

PLATTENFORMAT MAXIMAL	3000 x 2250 mm
PLATTENFORMAT MINIMAL	2440 x 1220 mm
SAEGELATTENBREITAD	100 mm
SCHNITTLAENGE LAENGSAEGE	3000 mm
SCHNITTLAENGE QUERSAEGE	2200 mm
ELEKTRISCHE LEISTUNG	
BED 2 x 30.0 kW	104.0 kW
HEMMSTROM	
EMPFOHLENE VORABSICHERUNG	
EMPFOHLENER LUFTDRUCK =	6 bar
GESAMT-LUFTBEDARF BEI 6ber/86.3psi	1400 NL/min
ABSAUGLEISTUNG	11000 m3/h
LUFTGESCHWINDIGKEIT	30 m/sec
ANSTRICH	
PLATTENFORMAT MAXIMAL	3000 x 2250 mm
STAPELHOEHE	700 mm
HUBLAST =	10 T

Disegnatore: Ferwood srl

Titolo: 004514

Descrizione:
CNC Beam Saw Machine
HOLZMA HFL 33/56/22/R/D

Data:

Sistema:

Foglio: A3

FerWood®
BRILLIANT SOLUTIONS FOR WOOD
FerWood srl - Via Langhe 4/A 12047 Pollenzo (CN) Italy
Tel: +39 0172 474073 - fax: +39 0172 471442
email: info@ferwoodgroup.com

Tutti i diritti sono riservati da Copyright vietata la riproduzione
All rights reserved by Copyright is forbidden to reproduce