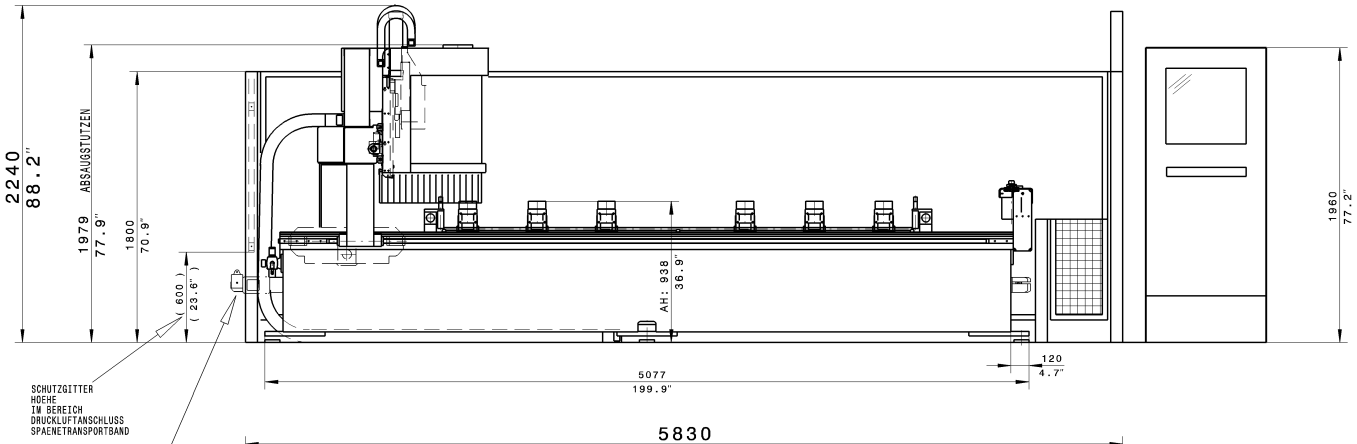

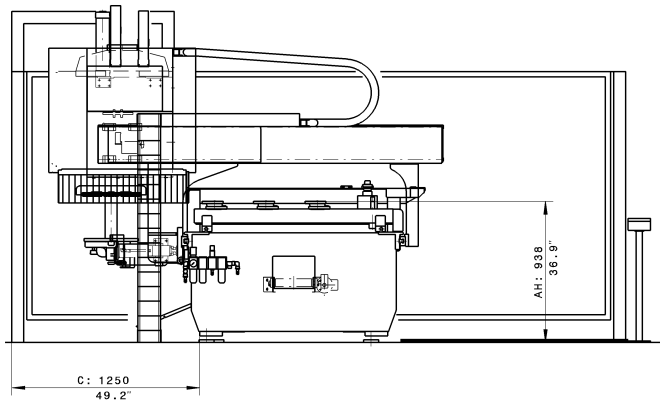

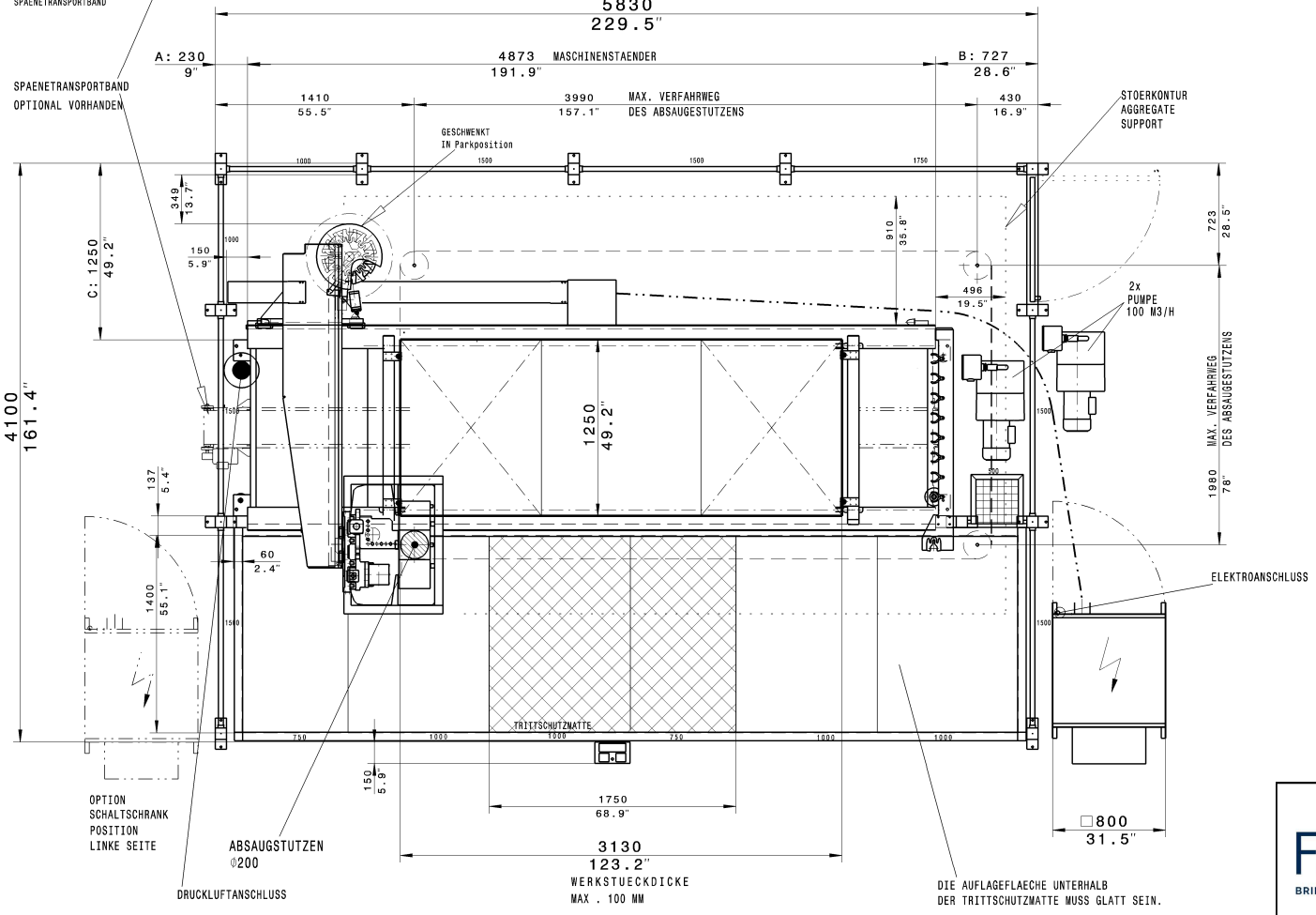

23/12/2022
HOMAG non si assume alcuna responsabilità circa la corrispondenza della composizione attuale della macchina rispetto alla descrizione del layout.

Die Produktionseinrichtung ist ohne die in diesem Plan eingezeichneten und von HOMAG gelieferten Sicherheitsabschrankungen nicht CE-Konform und darf nicht betrieben werden.

Als bauseitige Zugangsverhinderung sind nur fest mit dem Hallenboden und der Hallendecke verankerte unbewegliche Wände zulässig.

DIE MASCHINE IST OHNE SICHERHEITSABSCHRANKUNG NICHT CE CONFORM UND DARF NICHT BETRIEBEN WERDEN.

FerWood®
BRILLIANT SOLUTIONS FOR WOOD

PROJECT:	
CODE:	006151_MA
TYPE:	CNC WORKING CENTER
BRAND:	WEEKE Optimat BHC Venture 08M
DESIGNER:	
DATE:	
FILE:	