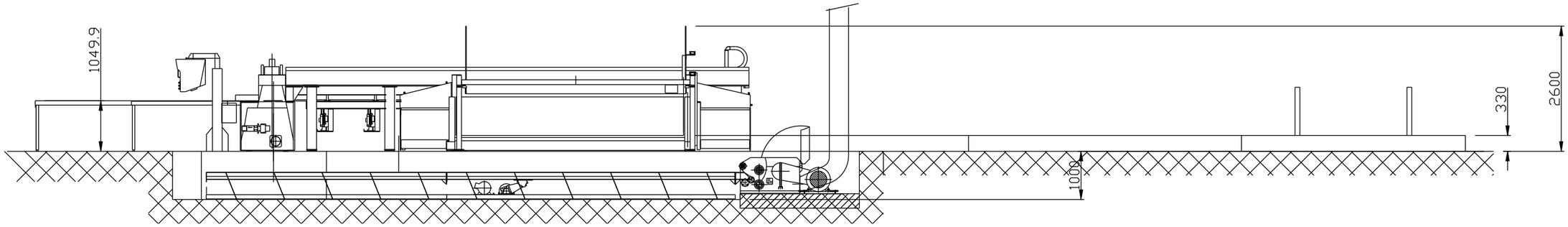

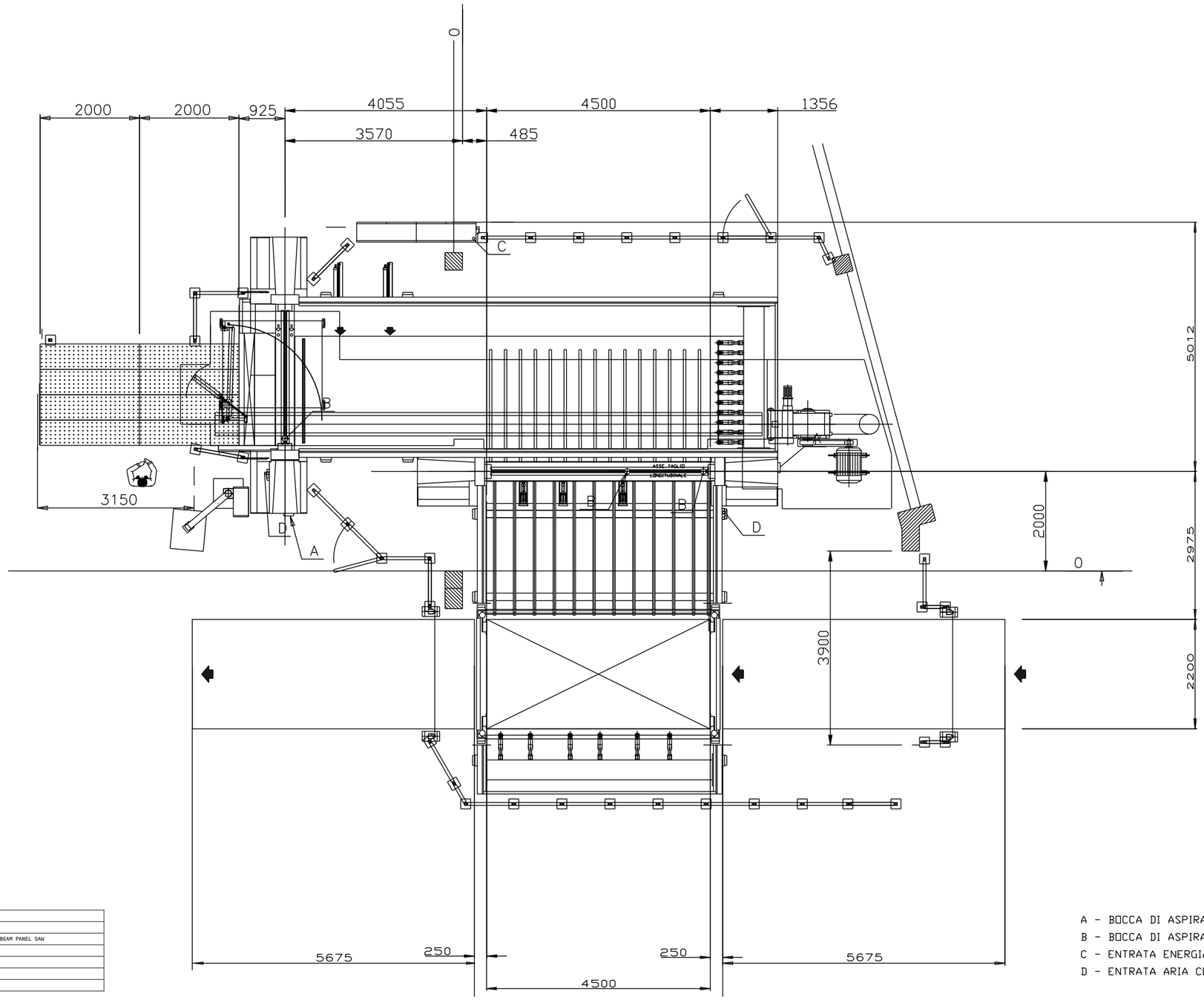

A - BOCCA DI ASPIRAZIONE PRINCIPALE D.200
B - BOCCA DI ASPIRAZIONE SUPPLEMENTARE D.115
C - ENTRATA ENERGIA ELETTRICA
D - ENTRATA ARIA COMPRESSA 1/2"

PUNTI DI APPOGGIO REGOLABILI FINO AD UN DISLIVELLO MAX. DEL PAVIMENTO DI 30mm

FerWood® Regeneration. For good.

PROJECT:	
CODE:	MMF009
TYPE:	NUMERIC CONTROLLED ANGULAR BEAM PANEL SAW
BRAND:	GIBEN
DESIGNER:	
DATE:	13.07.2017
FILE:	