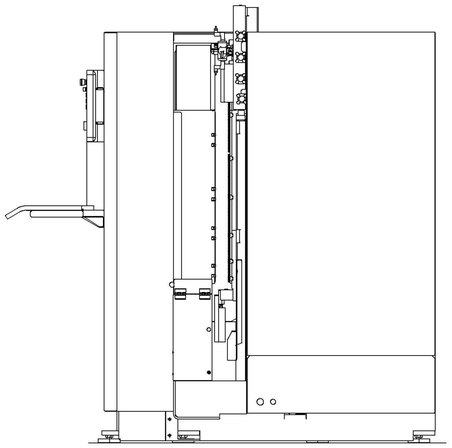

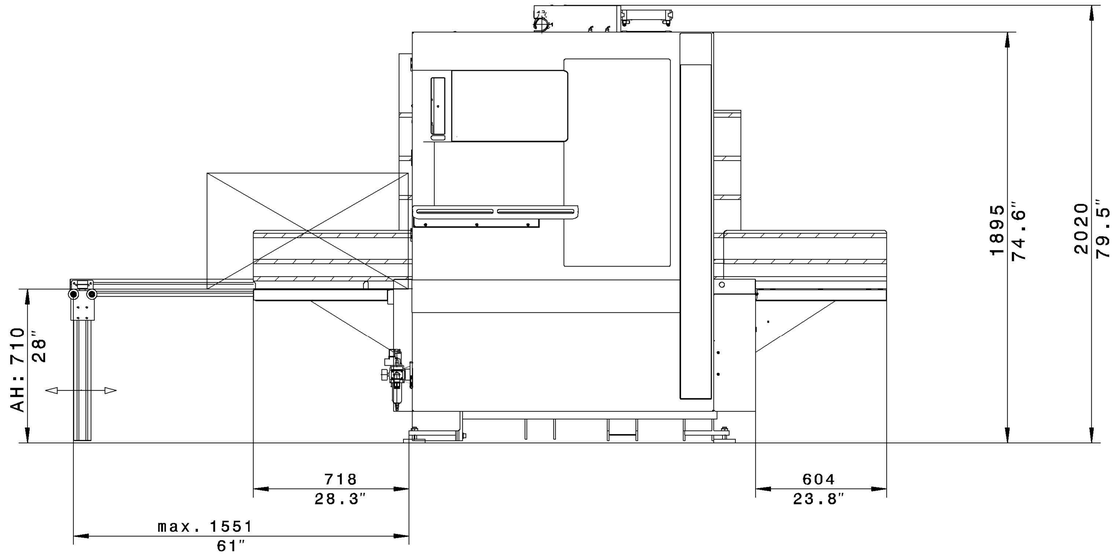

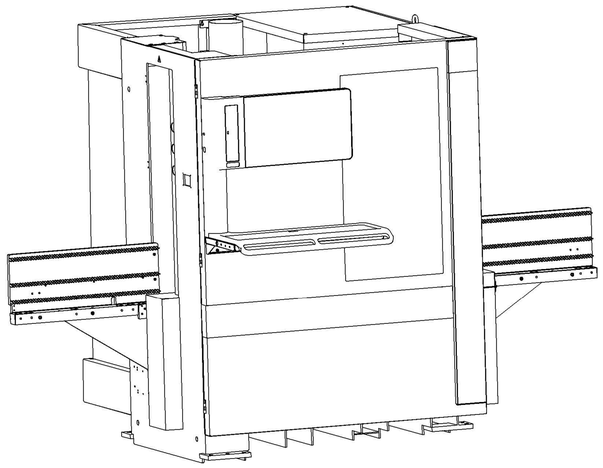

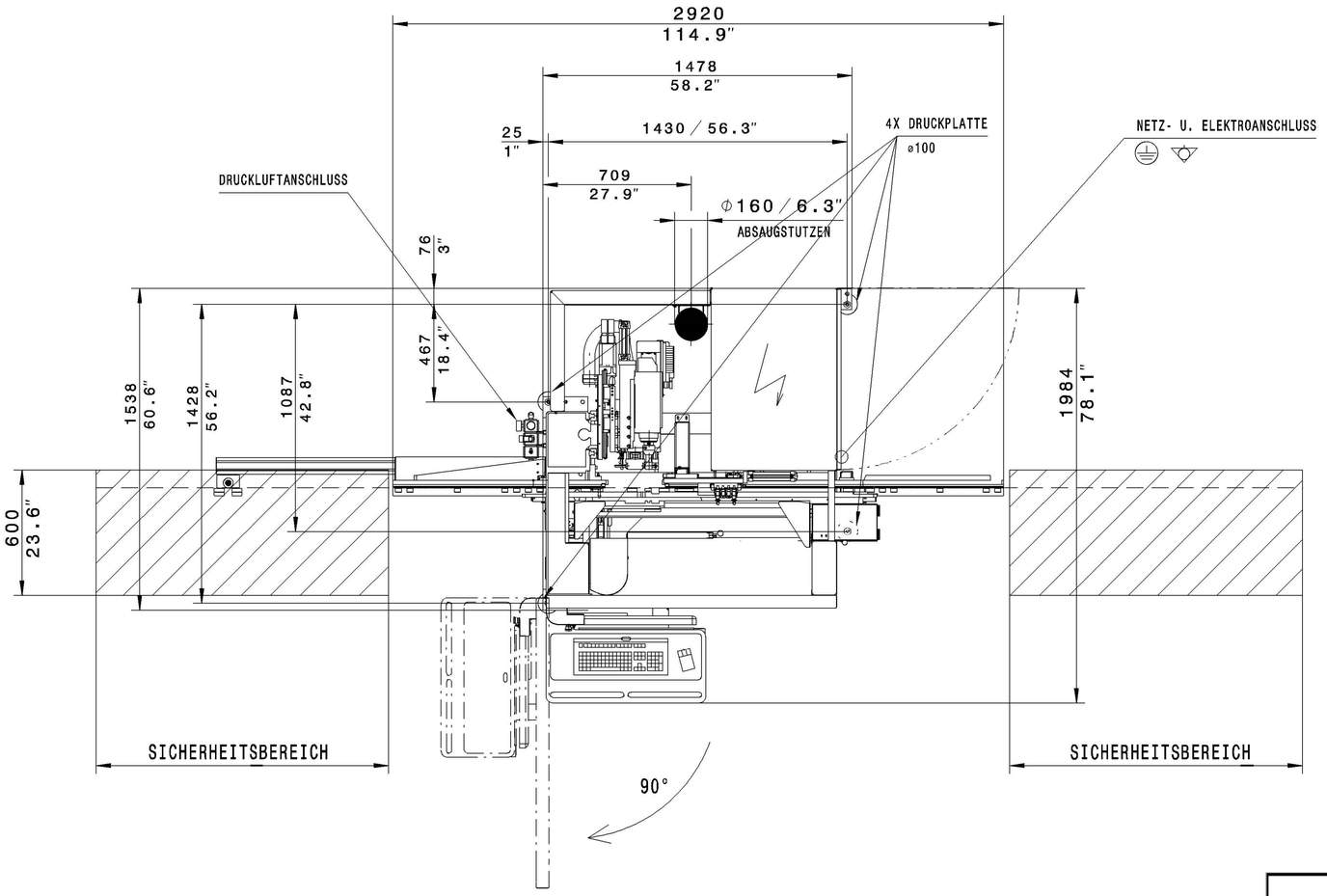

BHX 055	SICHERHEITSBEREICH = MAX. WERKSTÜCKLÄNGE **3050MM**

WERKSTUECKABMESSUNGEN		
LAENGE MAX.	3050 MM	OHNE UNSERE GENEHMIGUNG DARF DIESE ZEICHNUNG WEDER VERVIEL-FAELTIGT NOCH NACHGEZEICHNET NOCH DRITTEN ODER KONKURRENZ-FIRMEN ZUGAENGLICH GEMACHT WERDEN
BREITE MAX.	850 MM	
DICKE MIN./MAX.	12 MM / 60 MM	
MIT EINSCHRÄNKUNG	**MIN. 8,0 MM = NUR VERTIKAL BOHREN**	

PNEUMATIK	STANDARD DRUCKLUFTQUALITÂT NACH ISO 8573- 1 GÜTEKLASSEN WASSERGEHALT KLASSE 4 GESAMTÖLGEHALT KLASSE 3 FESTE VERUNREINIGUNGEN KLASSE 3 DRUCK IN DER ZULEITUNG MIN. 7 BAR	
	DRUCKLUFTANSCHLUSS	R 1/2"
	DRUCKLUFTVERBRAUCH	CA.40-60 NL/MIN
ABSAUGUNG	ABSAUGANSCHLUSS :	D: ø 160
	GESAMTABSAUGELEISTUNG	MIN. 2170 M3/H
	LUFTGESCHWINDIGKEIT	MIN.30 M/SEC
	UNTERDRUCK	CA. 2200 PA
ELEKTRIK/ELEKTRONIK	SCHUTZART	IP53
	BETRIEBSSPANNUNG	3* 400 VOLT
	STEUERSPANNUNG	24 VOLT
	FREQUENZ	50 HZ
	NENNSTROM	30 A
	EMPFOHLENE VORABSICHERUNG	35 A
	EL. GESAMTANSCHLUSSWERT	16,5 KW
	ANSCHLUSS DER HALLEN BZW. FUNDAMENTERDE ÜBER FLACHGEWEBEERDUNGSBAND. OHNE DIESE EMV- FUNKTIONSERDE KANN KEINE EMV - NORM EINGEHALTEN WERDEN. EMV- ERDUNGSWIDERSTAND <5Ω DIE MASCHINEN SIND WEGEN BETRIEBSBEDINGTER ABLEITSTRÔME NICHT FÜR DEN ANSCHLUSS AN EINEN RCD GEEIGNET. STATTDESSEN WIRD EMPFOHLEN, DIE ZULEITUNG ERD- UND KURZSCHLUSSSICHER ZU VERLEGEN (Z. B. NACH DIN VDE 0100-520/521.11).	
FUNDAMENT	MASCHINENGEWICHT CA. 1580KG	
	AUSFUEHRUNG DES FUNDAMENTS MUSS DURCH DEN KUNDEN ERFOLGEN HOMAG ÜBERNIMMT HIERFÜR KEINE VERANTWORTUNG.	
	BETONDICKE MIN. 200 MM	
	BETONQUALITÂT C25/30 XC1 ZUG-/DRUCKBELASTBAR	
	ES DÜRFEN KEINE FUGEN BZW. HÖHENDIFFERENZEN VORHANDEN SEIN. BODENEBENHEIT: TOLERANZ = +/- 10MM	
	FUNDAMENT MUSS EBENERDIG SEIN	
	BEI AUFSTELLUNG DER MASCHINE IN DER NÂHE VON SCHWINGUNGSERZEUGERN (PRESSEN, SCHWEREN STAPLERN ETC.) IST EIN MASCHINENFUNDAMENT MIT UMLAUFENDER STYROPORDEHNFUGE VORZUSEHEN. IM BEREICH DES MASCHINENFUNDAMENTES DARF KEINE FUSSBODENHEIZUNG VERLEGT SEIN	

FerWood®
BRILLIANT SOLUTIONS FOR WOOD

PROJECT:	
CODE:	006844_La
TYPE:	Vertical CNC Machine Centres
BRAND:	OPTIMAT BHX 055
DESIGNER:	
DATE:	
FILE:	